100 Эйс

Вентс Эйс – осевой бытовой вытяжной вентилятор системы Design Concept, с крыльчаткой смешанного типа для тех, кому важны энергосбережение, высокая производительность и низкий уровень шума

• Максимальный расход воздуха: 90
• Уровень звукового давления LpA на расстоянии 3 м: 29
• Тип двигателя: AC
• Тип крыльчатки: Смешанный
• Материал корпуса: Пластик

	Единица измерения	100 Эйс
Размер подключаемого воздуховода	мм	100
Скорость	-	1
Минимальное напряжение питания	В	220
Максимальное напряжение питания	В	240
Частота сети питания	Гц	50
Номинальная мощность	Вт	8
Максимальный ток	А	0.05
Максимальный расход воздуха	$м^3$/час	90
Скорость вращения	-	2165
Уровень звукового давления LpA на расстоянии 3 м	дБ(А)	29
Вес	кг	0
Минимальная температура окружающего воздуха	°C	1
Максимальная температура окружающего воздуха	°C	40
Класс защиты	-	IP44

Размеры

ØD	B	L	L1
99	151	79	36

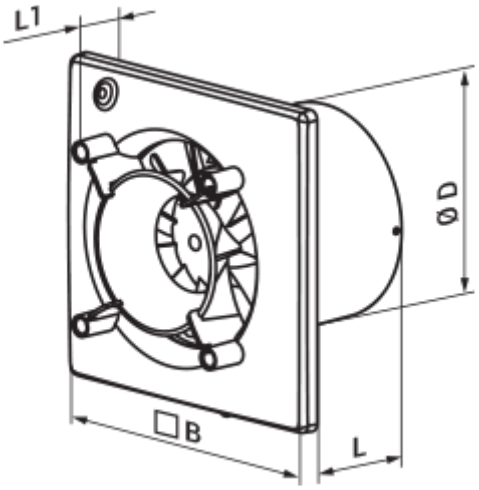

Аксессуары

Панели

Наименование	Фото	Описание
ФП 180 Плейн		Сменные декоративные лицевые панели – универсальное решение позволяющее подобрать дизайн вентилятора или вентиляционной решетки под любой интерьер ванной или кухни.
ФП 160 Плейн		Сменные декоративные лицевые панели – универсальное решение позволяющее подобрать дизайн вентилятора или вентиляционной решетки под любой интерьер ванной или кухни.
ФП 180 Плейн красный		Сменные декоративные лицевые панели – универсальное решение позволяющее подобрать дизайн вентилятора или вентиляционной решетки под любой интерьер ванной или кухни.
ФП 160 Плейн красный		Сменные декоративные лицевые панели – универсальное решение позволяющее подобрать дизайн вентилятора или вентиляционной решетки под любой интерьер ванной или кухни.
ФП 180 Плейн черный сапфир		Сменные декоративные лицевые панели – универсальное решение позволяющее подобрать дизайн вентилятора или вентиляционной решетки под любой интерьер ванной или кухни.
ФП 160 Плейн черный сапфир		Сменные декоративные лицевые панели – универсальное решение позволяющее подобрать дизайн вентилятора или вентиляционной решетки под любой интерьер ванной или кухни.
ФП 180 Плейн металлик		Сменные декоративные лицевые панели – универсальное решение позволяющее подобрать дизайн вентилятора или вентиляционной решетки под любой интерьер ванной или кухни.
ФП 180 Аква		Сменные декоративные лицевые панели – универсальное решение позволяющее подобрать дизайн вентилятора или вентиляционной решетки под любой интерьер ванной или кухни.
ФП 180 Марс		Сменные декоративные лицевые панели – универсальное решение позволяющее подобрать дизайн вентилятора или вентиляционной решетки под любой интерьер ванной или кухни.

ФП 180 Мистери		Сменные декоративные лицевые панели – универсальное решение позволяющее подобрать дизайн вентилятора или вентиляционной решетки под любой интерьер ванной или кухни.
ФП 160 Риф		Сменные декоративные лицевые панели – универсальное решение позволяющее подобрать дизайн вентилятора или вентиляционной решетки под любой интерьер ванной или кухни.
ФП 160 Фриз		Сменные декоративные лицевые панели – универсальное решение позволяющее подобрать дизайн вентилятора или вентиляционной решетки под любой интерьер ванной или кухни.
ФП 180 Плейн хром		Сменные декоративные лицевые панели – универсальное решение позволяющее подобрать дизайн вентилятора или вентиляционной решетки под любой интерьер ванной или кухни.
ФП 160 Плейн хром		Сменные декоративные лицевые панели – универсальное решение позволяющее подобрать дизайн вентилятора или вентиляционной решетки под любой интерьер ванной или кухни.
ФП 180 Плейн алюмат		Сменные декоративные лицевые панели – универсальное решение позволяющее подобрать дизайн вентилятора или вентиляционной решетки под любой интерьер ванной или кухни.
ФП 160 Плейн алюмат		Сменные декоративные лицевые панели – универсальное решение позволяющее подобрать дизайн вентилятора или вентиляционной решетки под любой интерьер ванной или кухни.
ФПА 160 Глас-1		Сменные декоративные лицевые панели – универсальное решение позволяющее подобрать дизайн вентилятора или вентиляционной решетки под любой интерьер ванной или кухни.
ФПА 180/100 Глас-1		Сменные декоративные лицевые панели – универсальное решение позволяющее подобрать дизайн вентилятора или вентиляционной решетки под любой интерьер ванной или кухни.
ФПА 160 Глас-1 красный		Сменные декоративные лицевые панели – универсальное решение позволяющее подобрать дизайн вентилятора или вентиляционной решетки под любой интерьер ванной или кухни.
ФПА 180/100 Глас-1 красный		Сменные декоративные лицевые панели – универсальное решение позволяющее подобрать дизайн вентилятора или вентиляционной решетки под любой интерьер ванной или кухни.
ФПА 160 Глас-1 черный		Сменные декоративные лицевые панели – универсальное решение позволяющее подобрать дизайн вентилятора или вентиляционной решетки под любой интерьер ванной или кухни.
ФПА 180/100 Глас-1 черный		Сменные декоративные лицевые панели – универсальное решение позволяющее подобрать дизайн вентилятора или вентиляционной решетки под любой интерьер ванной или кухни.
ФП 180 Плейн голд		Сменные декоративные лицевые панели – универсальное решение позволяющее подобрать дизайн вентилятора или вентиляционной решетки под любой интерьер ванной или кухни.
ФП 180 Плейн дим		Сменные декоративные лицевые панели – универсальное решение позволяющее подобрать дизайн вентилятора или вентиляционной решетки под любой интерьер ванной или кухни.

Кухонные вытяжки (зонты)

Наименование	Фото	Описание
ФО 100		Фланец оконный применяется для всех вентиляторов ВЕНТС за исключением моделей серий ВКО, ВКО1, iFan, Квайт, МАО, ЦФ