100 Ф турбо



Осевые вентиляторы для вытяжной вентиляции

• Уровень звукового давления LpA на расстоянии 3 м: 37
• Материал корпуса: Пластик

	Единица измерения	100 Ф турбо
Размер подключаемого воздуховода	мм	100
Фазность	-	1
Минимальное напряжение питания	В	220
Максимальное напряжение питания	В	240
Частота сети питания	Гц	50/60
Номинальная мощность	Вт	16
Максимальный ток	А	0.1
Максимальный расход воздуха	м³/час	128
Скорость вращения	-	2300
Уровень звукового давления LpA на расстоянии 3 м	дБ(А)	37
Вес	кг	0.72
Минимальная температура окружающего воздуха	°C	1
Максимальная температура окружающего воздуха	°C	40
Класс защиты	-	IP34
Материал крыльчатки	-	Пластик

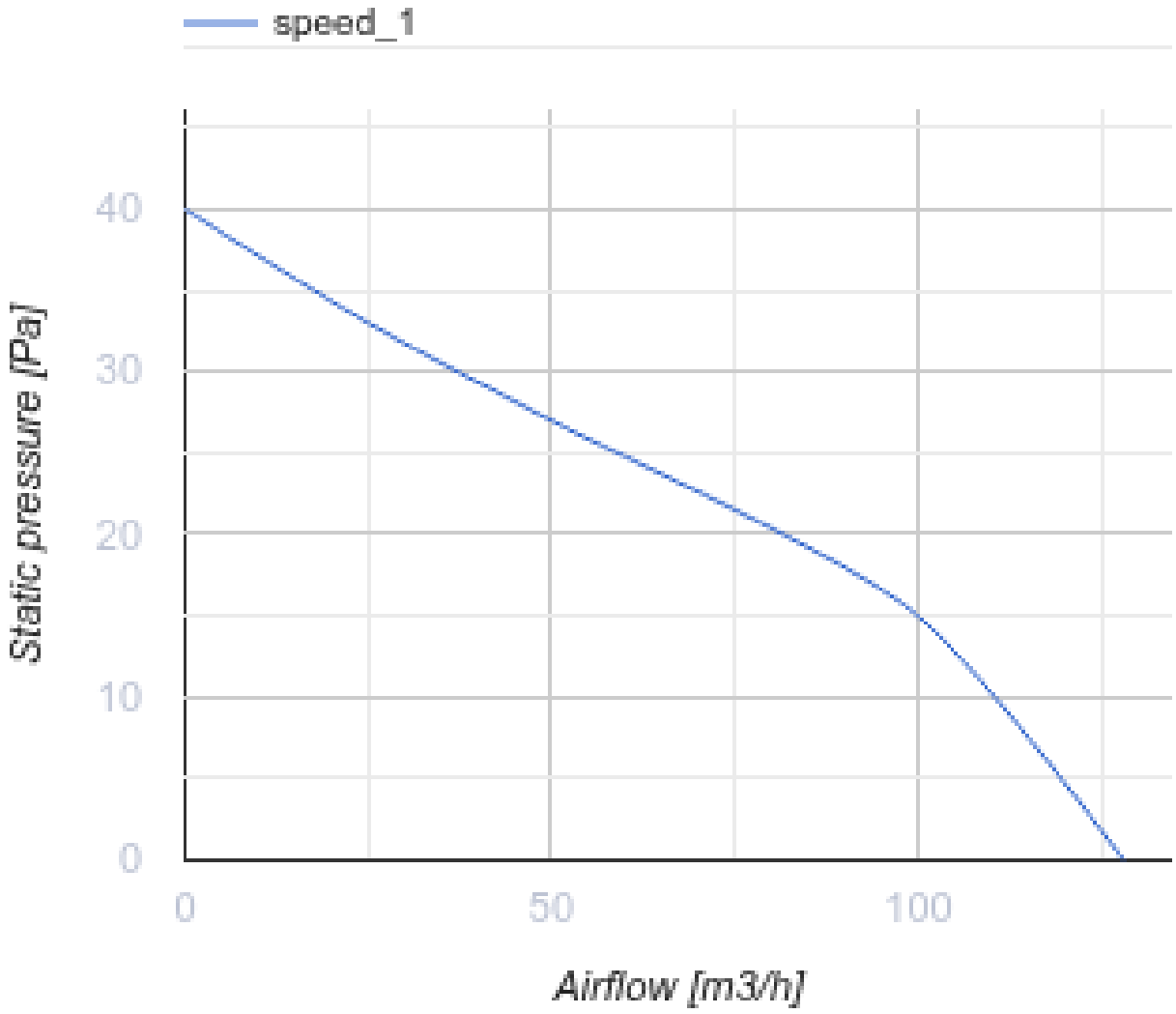

Размеры

Ø D	B	B1	B2	H	H1	L	L1
100	182	152	160	252	226	104	13

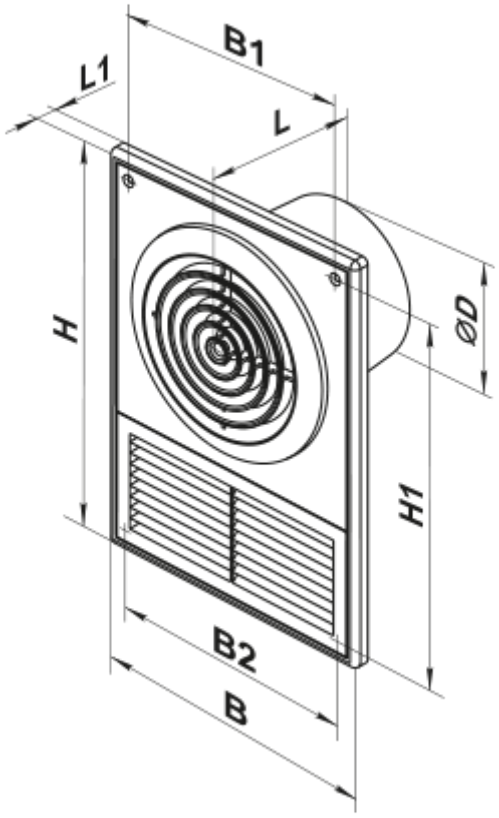

Аксессуары

Фланцы

Наименование	Фото	Описание
ФО 100		Фланец оконный

Экодизайн

Торговая марка	Вентс					
Модель	100 Ф турбо					
Удельное потребление энергии (кВт.час/(м²/год))	Холодный		Умеренный		Теплый	
	-31	B	-15	E	-5	F
Тип установки	Однонаправленная					
Тип привода	Multi-speed					
Тип теплообменника	Нет					
Максимальный расход воздуха (м³/час)	128					
Потребляемая мощность (Вт)	16					
Эталонный объемный расход (м³/с)	0.025					
Удельный потребляемая мощность в исходной точке (Вт/(м³/час))	0.08					
Способ управления приводом	Ручное управление					
Максимальные внешние утечки (%)	2.7					
Декларируемый тип вентиляционной единицы	RVU UVU					
Sound power level (дБ(А))	57					
Годовое потребление электричества (кВт.час/год)	Холодный		Умеренный		Теплый	
	100		100		100	
Годовое сохранение тепла (кВт.час/год)	Холодный		Умеренный		Теплый	
	3400		1700		800	