100 Флип Ван Т Л (220 В/60 Гц)



Осевой вентилятор с низким уровнем шума и энергопотребления для вытяжной вентиляции, которая подходит для применения в Зоне 1

- Тип крыльчатки: Смешанного типа
- Материал корпуса: Пластик
- Защита от обратной тяги: Обратный клапан
- Таймер: Таймер выключения
- Подшипник кочения

	Единица измерения	100 Флип Ван Т Л (220 В/60 Гц)
Размер подключаемого воздуховода	мм	100
Минимальное напряжение питания	В	220
Максимальное напряжение питания	В	220
Частота сети питания	Гц	60
Вес	кг	0.51
Минимальная температура окружающего воздуха	°C	1
Максимальная температура окружающего воздуха	°C	45
Класс защиты	-	IP44 Zone 1
Материал крыльчатки	-	Пластик

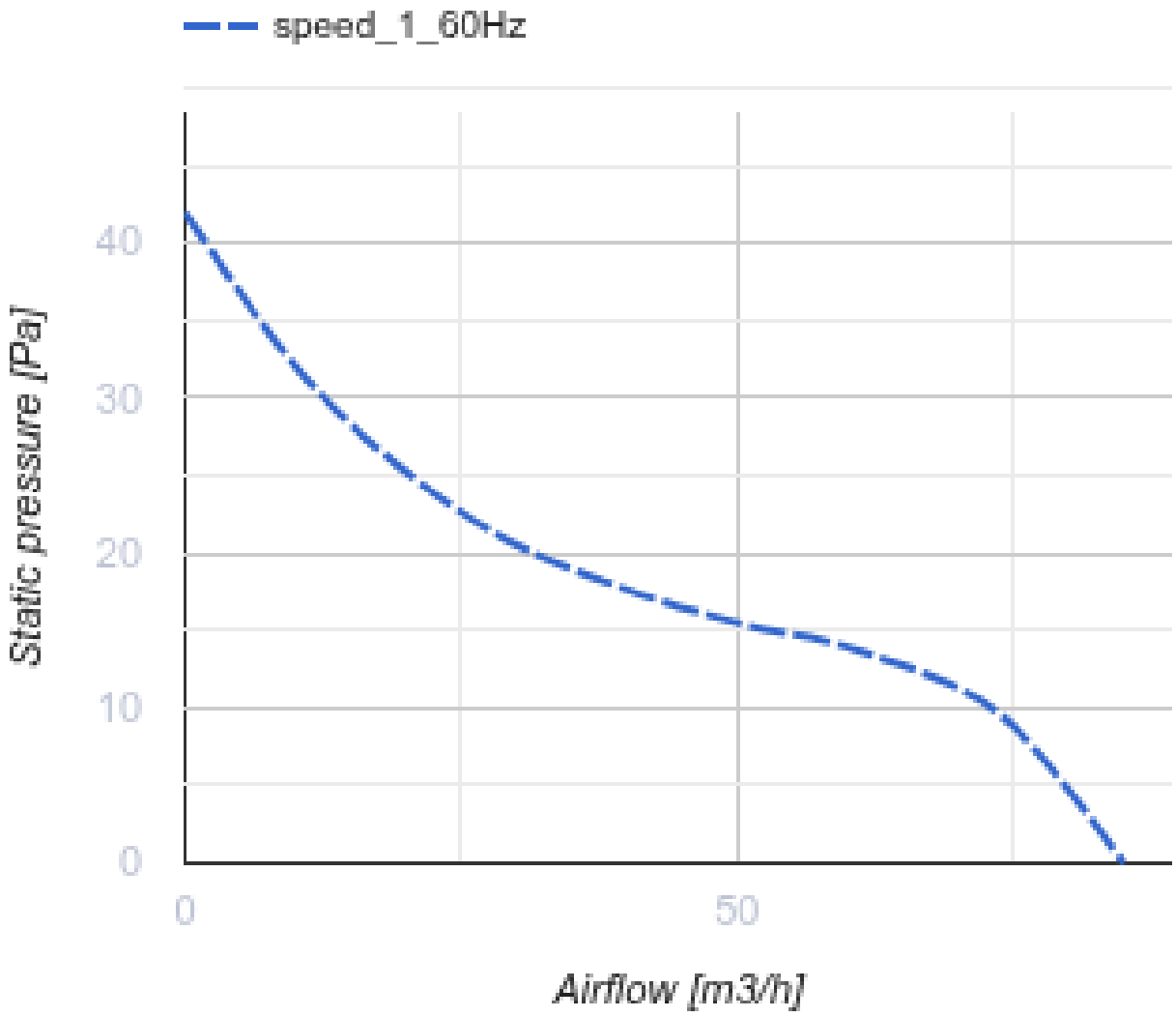

Размеры

D	B	L	L1
99	160	79	38

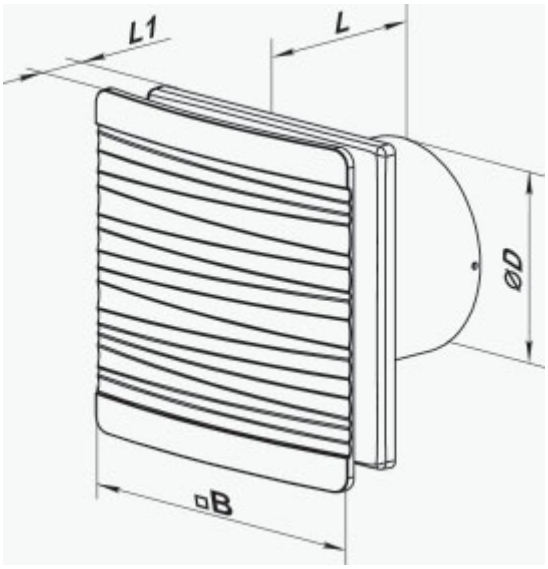

Аксессуары

Фланцы

Наименование	Фото	Описание
ФО 100		Фланец оконный