100 ЛД К (120В/60Гц)

Осевые декоративные вентиляторы для вытяжной вентиляции

- Материал корпуса: Пластик
- Защита от обратной тяги: Обратный клапан



	Единица измерения	100 ЛД К (120В/60Гц)
Размер подключаемого воздуховода	мм	100
Фазность	-	1
Минимальное напряжение питания	В	120
Максимальное напряжение питания	В	120
Частота сети питания	Гц	60
Вес	кг	0.6
Минимальная температура окружающего воздуха	°C	1
Максимальная температура окружающего воздуха	°C	40
Класс защиты	-	IP34
Материал крыльчатки	-	Пластик

Размеры

ØD	B	H	L	L1
100	152	120	126	30

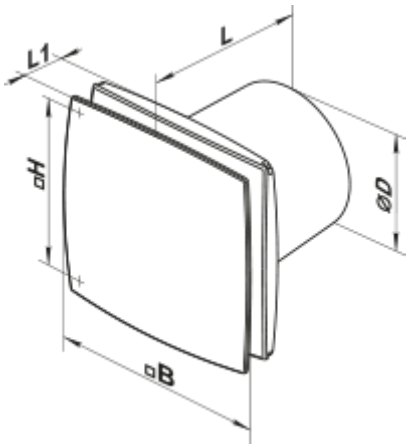

Аксессуары

Обратные клапаны

Наименование	Фото	Описание
КО 100		Обратный клапан предназначен для бытовых вентиляторов

Фланцы

Наименование	Фото	Описание
ФО 100		Фланец оконный