100 ЛП (220 В/60 Гц) ТН



Осевые декоративные вентиляторы с коротким патрубком длинной 50 мм для вытяжной вентиляции

- Материал корпуса: Пластик
- Короткий фланец
- Датчик влажности
- Таймер: Таймер выключения

	Единица измерения	100 ЛП (220 В/60 Гц) ТН
Размер подключаемого воздуховода	мм	100
Минимальное напряжение питания	В	220
Максимальное напряжение питания	В	220
Частота сети питания	Гц	60
Вес	кг	0.55
Минимальная температура окружающего воздуха	°C	1
Максимальная температура окружающего воздуха	°C	40
Класс защиты	-	IP24
Материал крыльчатки	-	Пластик

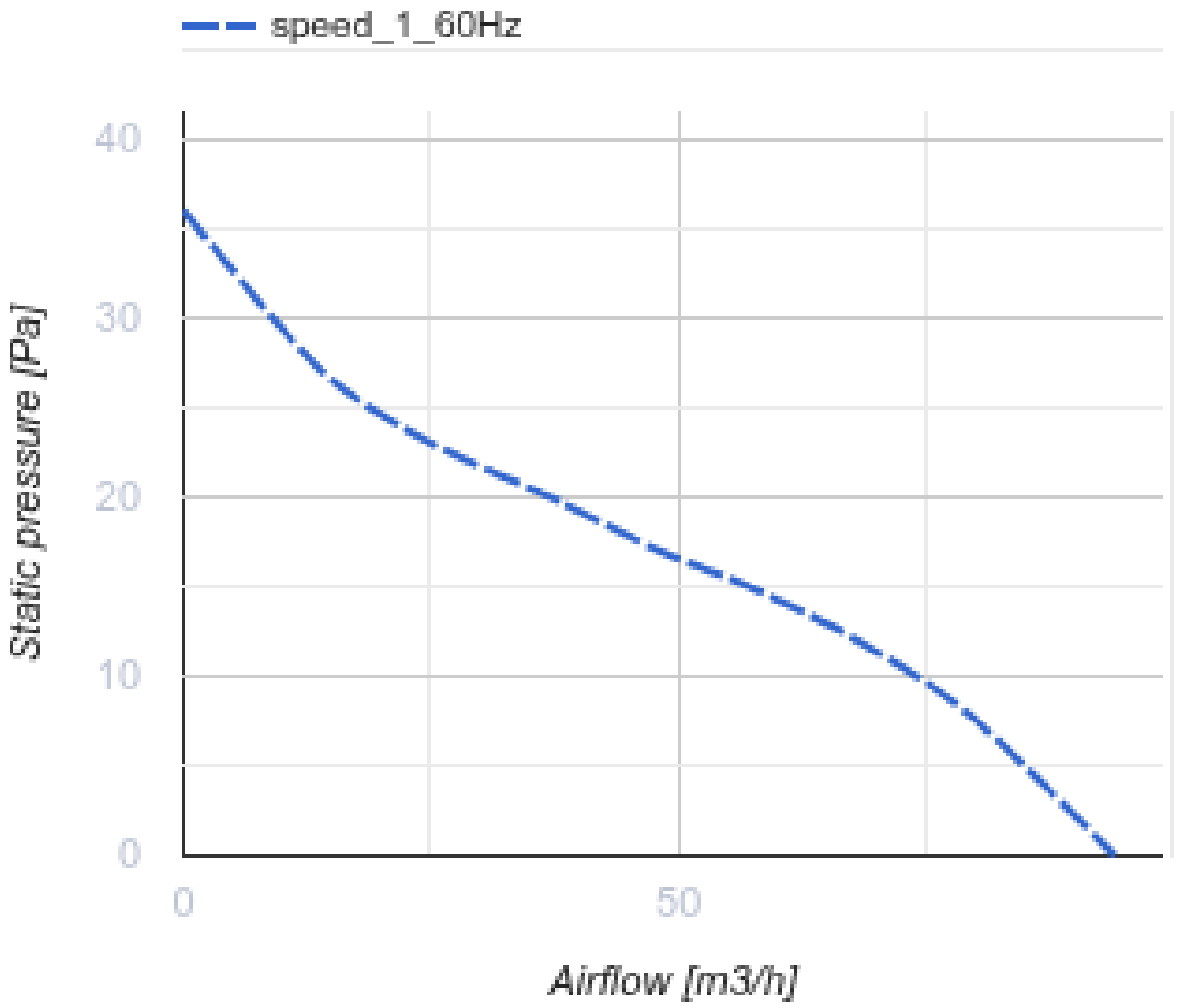

Размеры

Ø D	B	L	L1
100	154	50	22

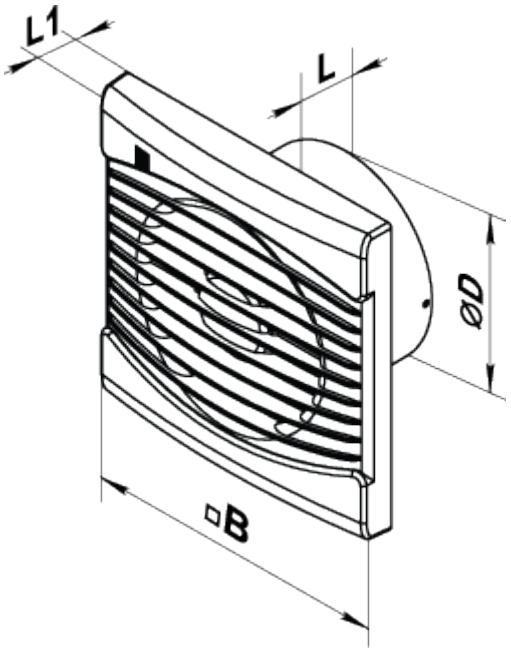
L1
L
ØD
B

Экодизайн

Торговая марка	Вентс					
Модель	100 ЛП (220 В/60 Гц) ТН					
Удельное потребление энергии (кВт.час/(м²/год))	Холодный		Умеренный		Теплый	
	28.9	B	12.5	E	3.1	F
Тип установки	Однонаправленная					
Тип привода	Односкоростной					
Тип теплообменника	Нет					
Максимальный расход воздуха (м³/час)	94					
Потребляемая мощность (Вт)	14					
Эталонный объемный расход (м³/с)	0.018					
Удельный потребляемая мощность в исходной точке (Вт/(м³/час))	0.149					
Способ управления приводом	Ручное управление					
Максимальные внешние утечки (%)	2.7					
Декларируемый тип вентиляционной единицы	RVU UVU					
Sound power level (дБ(А))	56					
Годовое потребление электричества (кВт.час/год)	Холодный		Умеренный		Теплый	
	187		187		187	
Годовое сохранение тепла (кВт.час/год)	Холодный		Умеренный		Теплый	
	3355		1715		776	