# 100 ЛП Т



Осевые декоративные вентиляторы с коротким патрубком длинной 50 мм для вытяжной вентиляции

- Уровень звукового давления LpA на расстоянии 3 м: 36
- Материал корпуса: Пластик
- Короткий фланец
- Таймер: Таймер выключения

| | Единица измерения | 100 ЛП Т |
|---|---|---|
| Размер подключаемого воздуховода | мм | 100 |
| Фазность | - | 1 |
| Минимальное напряжение питания | В | 220 |
| Максимальное напряжение питания | В | 240 |
| Частота сети питания | Гц | 50/60 |
| Номинальная мощность | Вт | 14 |
| Максимальный ток | А | 0.097 |
| Максимальный расход воздуха | м³/час | 94 |
| Скорость вращения | - | 2400 |
| Уровень звукового давления LpA на расстоянии 3 м | дБ(А) | 36 |
| Вес | кг | 0.55 |
| Минимальная температура окружающего воздуха | °C | 1 |
| Максимальная температура окружающего воздуха | °C | 40 |
| Класс защиты | - | IP24 |
| Материал крыльчатки | - | Пластик |

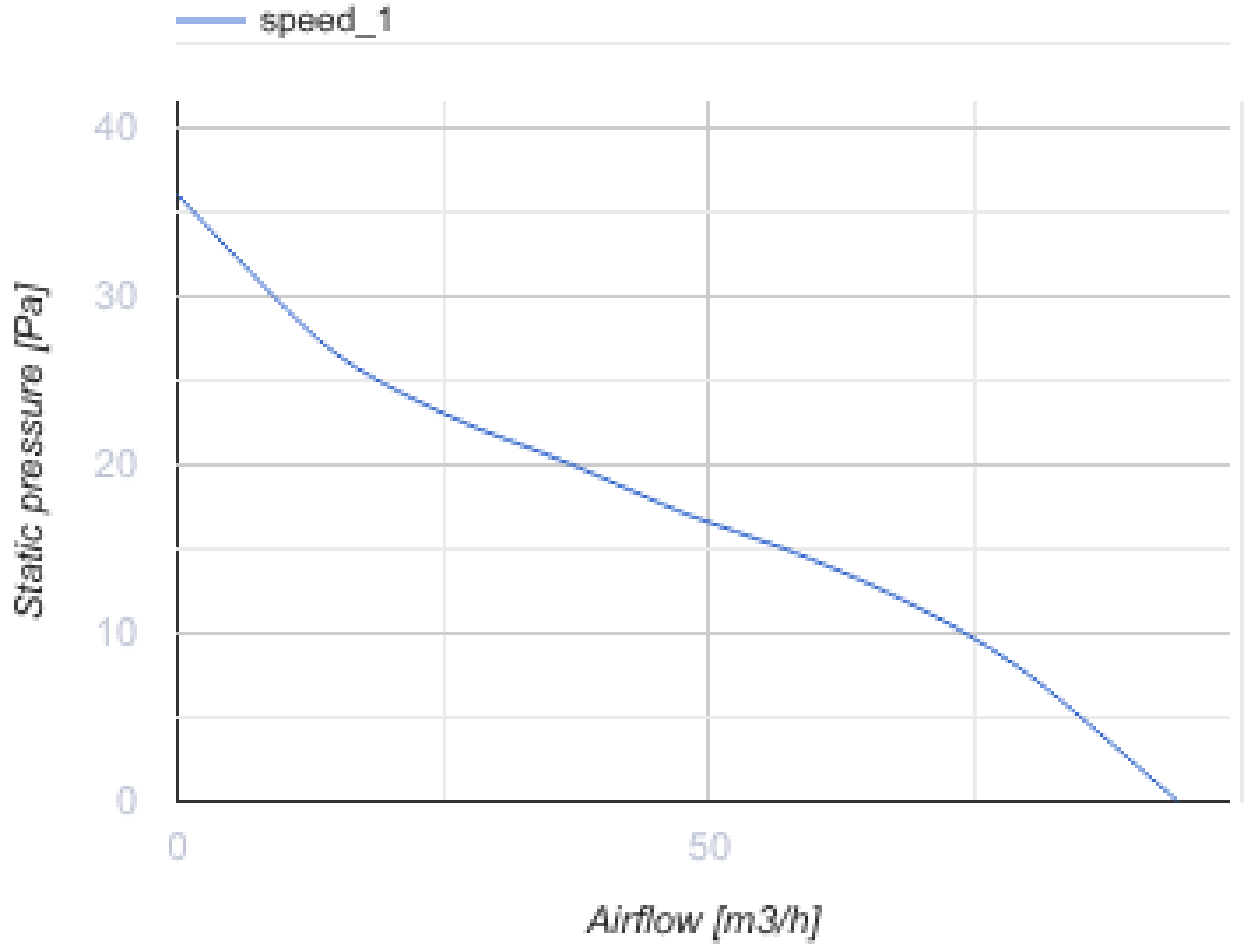


## Размеры

| Ø D | B | L | L1 |
|---|---|---|---|
| 100 | 154 | 50 | 22 |

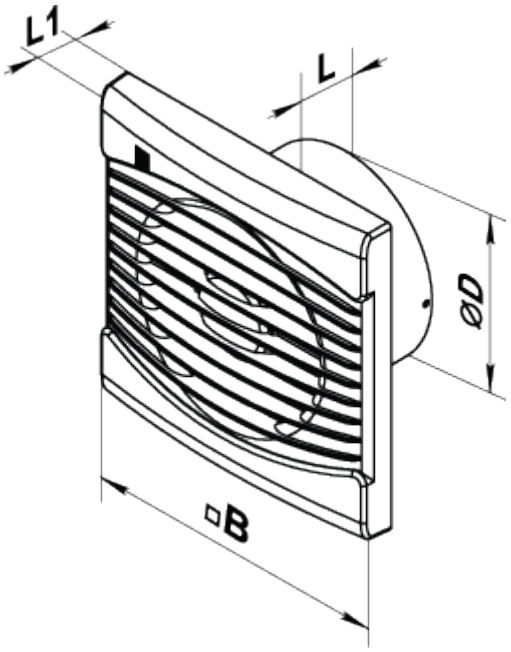
L1
L
ØD
B

## Экодизайн

| Торговая марка | Вентс | | | | | |
|---|---|---|---|---|---|---|
| Модель | 100 ЛП Т | | | | | |
| Удельное потребление энергии (кВт.час/(м²/год)) | Холодный | | Умеренный | | Теплый | |
| | -28.9 | B | -12.5 | E | -3.1 | F |
| Тип установки | Однонаправленная | | | | | |
| Тип привода | Односкоростной | | | | | |
| Тип теплообменника | Нет | | | | | |
| Максимальный расход воздуха (м³/час) | 94 | | | | | |
| Потребляемая мощность (Вт) | 14 | | | | | |
| Эталонный объемный расход (м³/с) | 0.018 | | | | | |
| Удельный потребляемая мощность в исходной точке (Вт/(м³/час)) | 0.149 | | | | | |
| Способ управления приводом | Ручное управление | | | | | |
| Максимальные внешние утечки (%) | 2.7 | | | | | |
| Декларируемый тип вентиляционной единицы | RVU UVU | | | | | |
| Sound power level (дБ(А)) | 56 | | | | | |
| Годовое потребление электричества (кВт.час/год) | Холодный | | Умеренный | | Теплый | |
| | 187 | | 187 | | 187 | |
| Годовое сохранение тепла (кВт.час/год) | Холодный | | Умеренный | | Теплый | |
| | 3355 | | 1715 | | 776 | |