100 M1 12

Осевые вентиляторы, для вытяжной вентиляции

- Максимальный расход воздуха: 86
- Уровень звукового давления LpA на расстоянии 3 м: 33
- Тип двигателя: AC
- Материал корпуса: Пластик

	Единица измерения	100 M1 12
Размер подключаемого воздуховода	мм	100
Скорость	-	1
Минимальное напряжение питания	В	12
Максимальное напряжение питания	В	12
Частота сети питания	Гц	50/60
Номинальная мощность	Вт	14
Максимальный ток	А	1.5
Максимальный расход воздуха	$м^3$/час	86
Уровень звукового давления LpA на расстоянии 3 м	дБ(А)	33
Вес	кг	0.51
Минимальная температура окружающего воздуха	°C	1
Максимальная температура окружающего воздуха	°C	40
Класс защиты	-	IP34

Размеры

ØD	B	B1	B2	H	L	L1
100	165	150	150	150	92	32

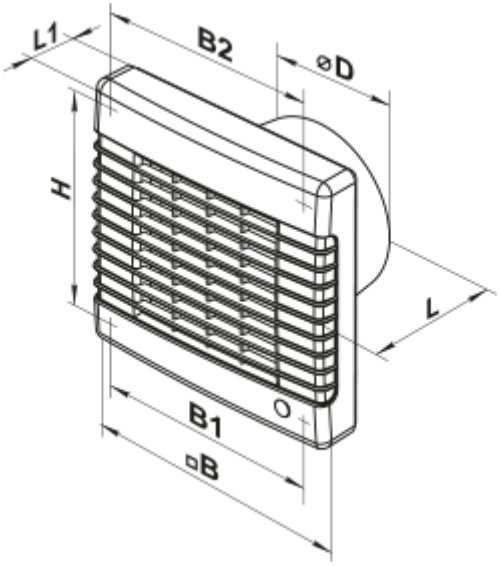

Аксессуары

Кухонные вытяжки (зонты)

Наименование	Фото	Описание