100 М3 турбо



Осевые вентиляторы, для вытяжной вентиляции

• Уровень звукового давления LpA на расстоянии 3 м: 37
• Материал корпуса: Пластик

	Единица измерения	100 М3 турбо
Размер подключаемого воздуховода	мм	100
Фазность	-	1
Максимальное напряжение питания	В	240
Минимальное напряжение питания	В	220
Частота сети питания	Гц	50/60
Номинальная мощность	Вт	16
Максимальный ток	А	0.1
Максимальный расход воздуха	м³/час	128
Скорость вращения	-	2300
Уровень звукового давления LpA на расстоянии 3 м	дБ(А)	37
Вес	кг	0.69
Максимальная температура окружающего воздуха	°C	40
Минимальная температура окружающего воздуха	°C	1
Класс защиты	-	IP34
Материал крыльчатки	-	Пластик

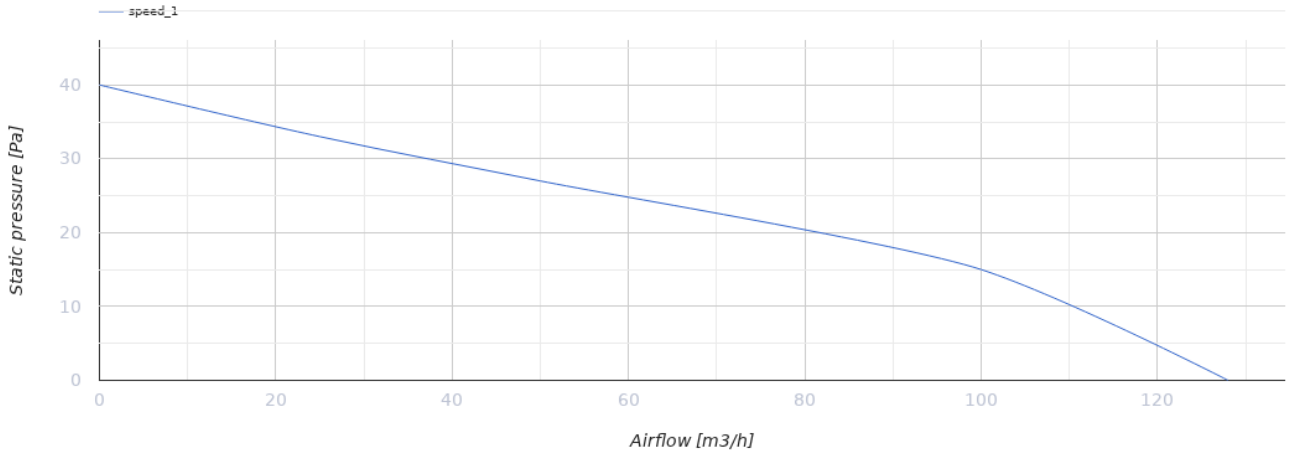

Размеры

ØD	B	B1	H	H1	L	L1
100	185	155	256	226	86	30

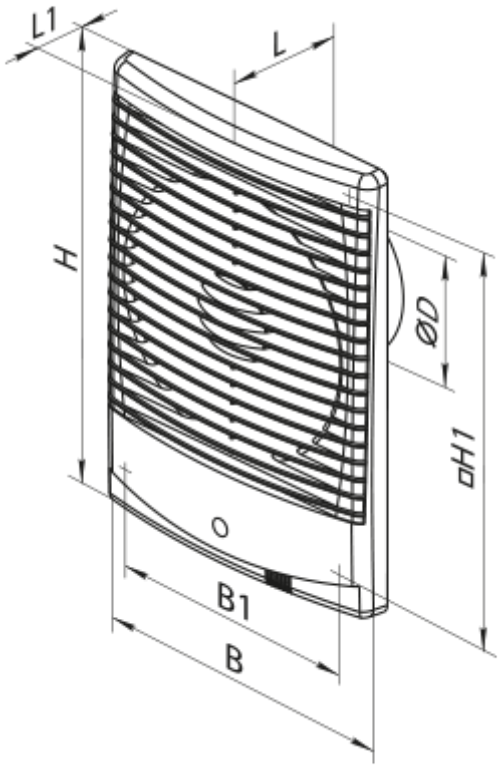

Аксессуары

Пластиковые

Наименование	Фото	Описание

МВ 100 В		Пластиковые решетки с наклоненными ламелями, двухэлементные

Соединительно-монтажные элементы

Наименование	Фото	Описание
ПВТ 050/10		ПВХ клейкая лента – изоляционная лента, состоящая из пластифицированной поливинилхлоридной основы с нанесенным на нее клеевым слоем
ПВТ 050/30		ПВХ клейкая лента – изоляционная лента, состоящая из пластифицированной поливинилхлоридной основы с нанесенным на нее клеевым слоем
ПВТ 050/50		ПВХ клейкая лента – изоляционная лента, состоящая из пластифицированной поливинилхлоридной основы с нанесенным на нее клеевым слоем
Х 100		Хомуты предназначены для быстрого и надежного монтажа и соединения различных элементов вентиляционной системы круглого сечения. Изготовлены из полосы нержавеющей стали

Круглые воздуховоды

Наименование	Фото	Описание
1805		Для стенного монтажа

Гибкие воздуховоды

Наименование	Фото	Описание
Поливент Н		Гибкий неутеплённый воздуховод из металлизированной плёнки

Обратные клапаны

Наименование	Фото	Описание
КО 100		Обратный клапан предназначен для бытовых вентиляторов
КО1 100		Обратный клапан предназначен для бытовых вентиляторов

Оконные проветриватели

Наименование	Фото	Описание

ПО 400		Проветриватель оконный для приточной естественной вентиляции

Пластиковые

Наименование	Фото	Описание
МВ 102 ВК		Приточно-вытяжные колпаки

Металлические

Наименование	Фото	Описание
МВМ 102 В Н		Вытяжные колпаки металлические

Экодизайн

Торговая марка	Вентс					
Модель	100 М3 турбо					
Удельное потребление энергии (кВт.час/(м²/год))	Холодный		Умеренный		Теплый	
	-31	B	-15	E	-5	F
Тип установки	Однонаправленная					
Тип привода	Multi-speed					
Тип теплообменника	Нет					
Максимальный расход воздуха (м³/час)	128					
Потребляемая мощность (Вт)	16					
Эталонный объемный расход (м³/с)	0.025					
Удельный потребляемая мощность в исходной точке (Вт/(м³/час))	0.08					
Способ управления приводом	Ручное управление					
Максимальные внешние утечки (%)	2.7					
Декларируемый тип вентиляционной единицы	RVU UVU					
Sound power level (дБ(А))	57					
Годовое потребление электричества (кВт.час/год)	Холодный		Умеренный		Теплый	
	100		100		100	
Годовое сохранение тепла (кВт.час/год)	Холодный		Умеренный		Теплый	
	3400		1700		800	