100 Модерн

Осевые вентиляторы с плоской лицевой панелью из стекла для вытяжной вентиляции

• Максимальный расход воздуха: 88
• Уровень звукового давления LpA на расстоянии 3 м: 33
• Тип двигателя: AC
• Материал корпуса: Пластик

	Единица измерения	100 Модерн
Размер подключаемого воздуховода	мм	100
Скорость	-	1
Минимальное напряжение питания	В	220
Максимальное напряжение питания	В	240
Частота сети питания	Гц	50/60
Номинальная мощность	Вт	14
Максимальный ток	А	0.085
Максимальный расход воздуха	$м^3$/час	88
Уровень звукового давления LpA на расстоянии 3 м	дБ(А)	33
Вес	кг	0.6
Минимальная температура окружающего воздуха	°C	1
Максимальная температура окружающего воздуха	°C	40
Класс защиты	-	IP34

Размеры

ØD	B	L	L1
100	170	130	35

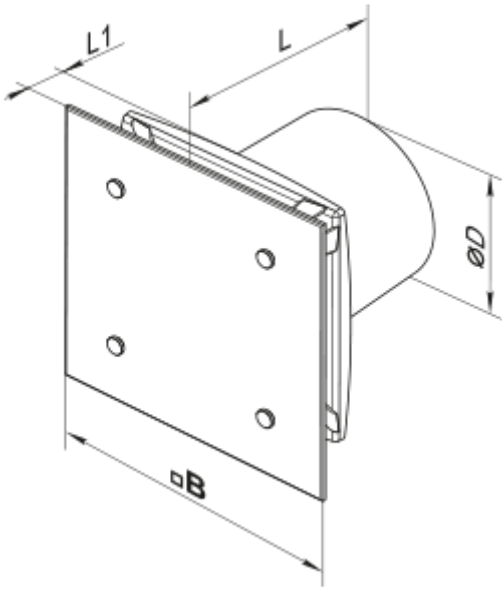

Аксессуары

Кухонные вытяжки (зонты)

Наименование	Фото	Описание