100 C (120В/60Гц)



Осевые вентиляторы для вытяжной вентиляции

• Материал корпуса: Пластик

	Единица измерения	100 C (120В/60Гц)
Размер подключаемого воздуховода	мм	100
Фазность	-	1
Максимальное напряжение питания	В	120
Минимальное напряжение питания	В	120
Частота сети питания	Гц	60
Максимальная температура окружающего воздуха	°C	40
Минимальная температура окружающего воздуха	°C	1
Класс защиты	-	IP34
Материал крыльчатки	-	Пластик

Размеры

Ø D	B	H	L	L1
100	150	120	108	12

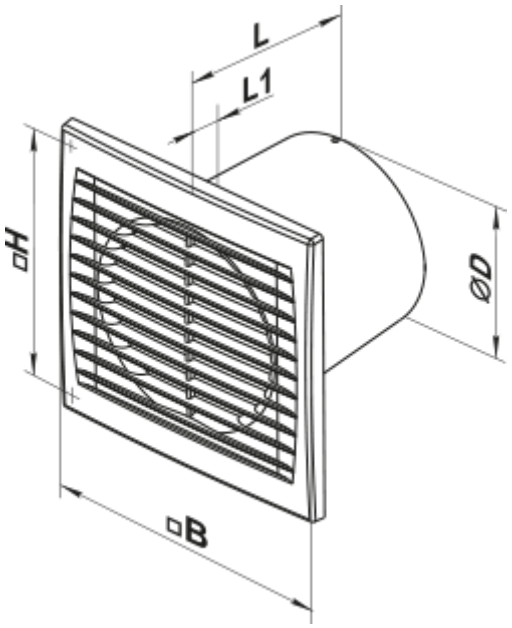

Аксессуары

Обратные клапаны

Наименование	Фото	Описание
КО 100		Обратный клапан предназначен для бытовых вентиляторов

Фланцы

Наименование	Фото	Описание
ФО 100		Фланец оконный