100 Симпл турбо



Осевые вентиляторы для вытяжной вентиляции

- Уровень звукового давления LpA на расстоянии 3 м: 37
- Материал корпуса: Пластик

	Единица измерения	100 Симпл турбо
Размер подключаемого воздуховода	мм	100
Фазность	-	1
Минимальное напряжение питания	В	220
Максимальное напряжение питания	В	240
Частота сети питания	Гц	50
Номинальная мощность	Вт	16
Максимальный ток	А	0.1
Максимальный расход воздуха	м³/час	124
Скорость вращения	-	2300
Уровень звукового давления LpA на расстоянии 3 м	дБ(А)	37
Вес	кг	0.66
Минимальная температура окружающего воздуха	°C	1
Максимальная температура окружающего воздуха	°C	40
Класс защиты	-	IP34
Материал крыльчатки	-	Пластик

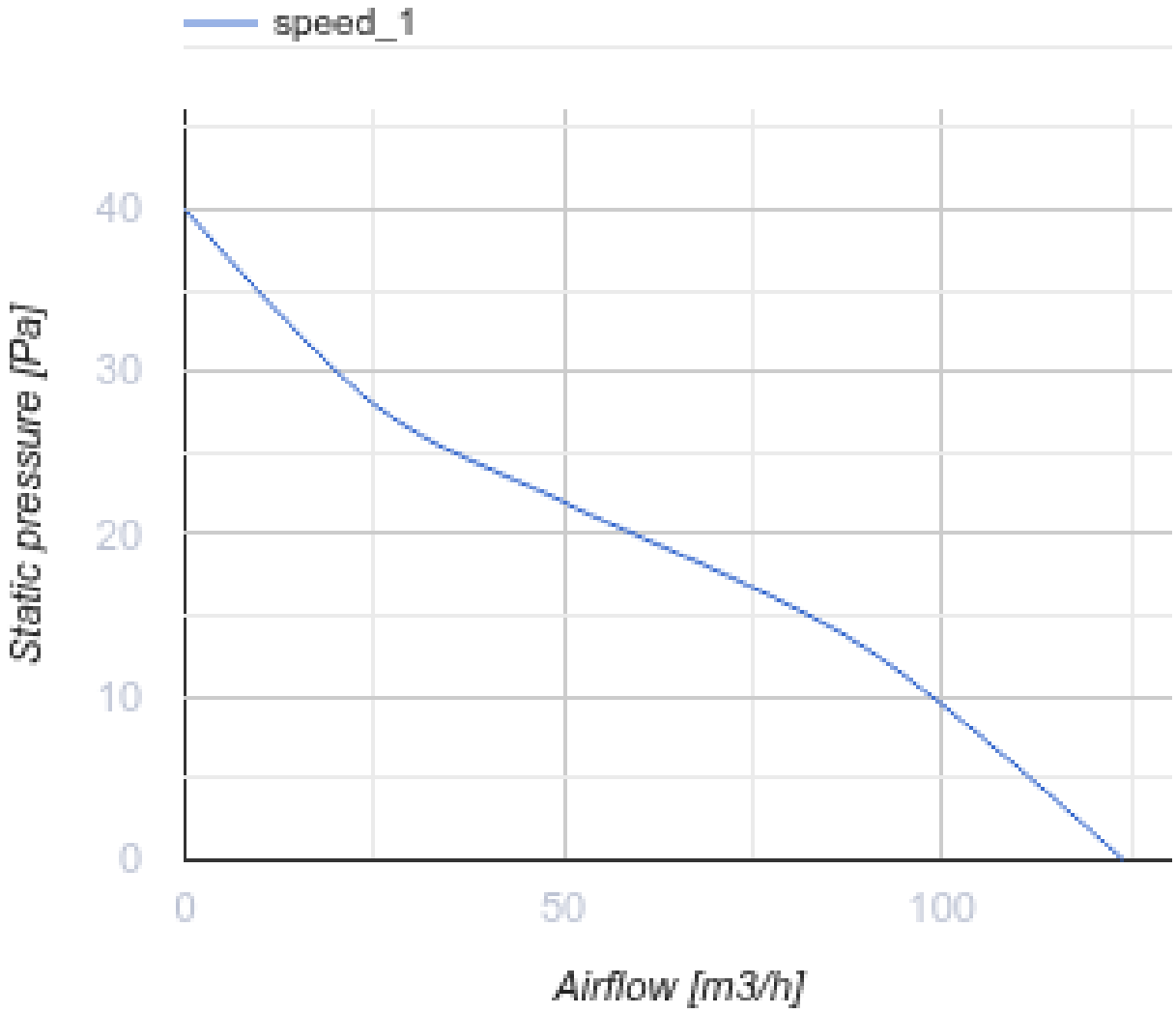

Размеры

Ø D	B	L	L1
100	150	97	15

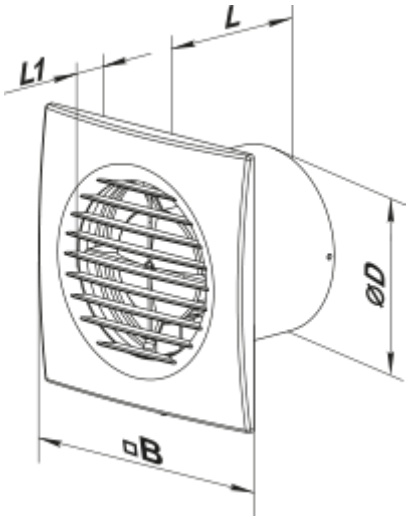

Аксессуары

Фланцы

Наименование	Фото	Описание
ФО 100		Фланец оконный

Экодизайн

Торговая марка	Вентс					
Модель	100 Симпл турбо					
Удельное потребление энергии (кВт.час/(м²/год))	Холодный		Умеренный		Теплый	
	-29.5	B	-13.1	E	-3.7	F
Тип установки	Однонаправленная					
Тип привода	Односкоростной					
Тип теплообменника	Нет					
Максимальный расход воздуха (м³/час)	124					
Потребляемая мощность (Вт)	16					
Эталонный объемный расход (м³/с)	0.024					
Удельный потребляемая мощность в исходной точке (Вт/(м³/час))	0.129					
Способ управления приводом	Ручное управление					
Максимальные внешние утечки (%)	2.7					
Sound power level (дБ(А))	57					
Декларируемый тип вентиляционной единицы	RVU UVU					
Годовое потребление электричества (кВт.час/год)	Холодный		Умеренный		Теплый	
	162		162		162	
Годовое сохранение тепла (кВт.час/год)	Холодный		Умеренный		Теплый	
	3355		1715		776	