100 Симпл



Осевые вентиляторы для вытяжной вентиляции

• Уровень звукового давления LpA на расстоянии 3 м: 34
• Материал корпуса: Пластик

	Единица измерения	100 Симпл
Размер подключаемого воздуховода	мм	100
Фазность	-	1
Максимальное напряжение питания	В	240
Минимальное напряжение питания	В	220
Частота сети питания	Гц	50
Номинальная мощность	Вт	14
Максимальный ток	А	0.09
Максимальный расход воздуха	м³/час	95
Скорость вращения	-	2300
Уровень звукового давления LpA на расстоянии 3 м	дБ(А)	34
Вес	кг	0.58
Максимальная температура окружающего воздуха	°C	40
Минимальная температура окружающего воздуха	°C	1
Класс защиты	-	IP34
Материал крыльчатки	-	Пластик

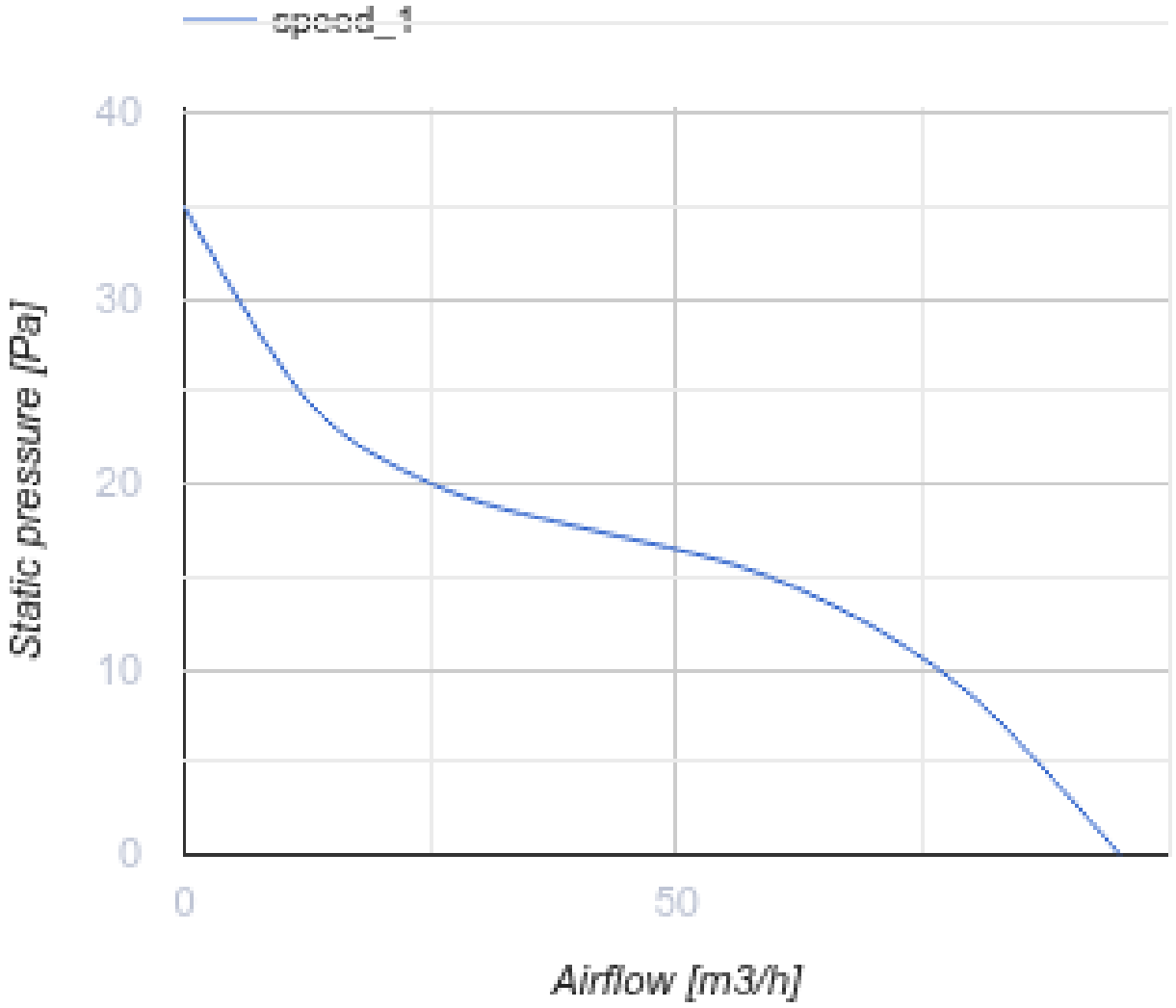

Размеры

Ø D	B	L	L1
100	150	97	15

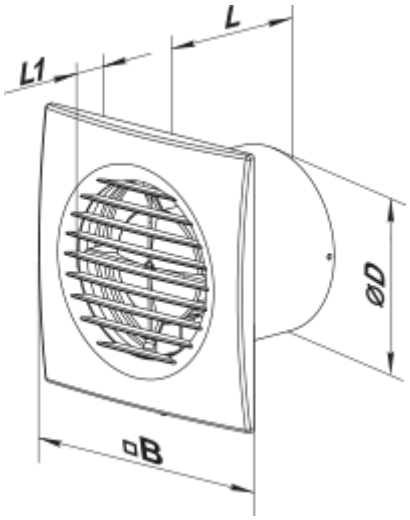

Аксессуары

Фланцы

Наименование	Фото	Описание
ФО 100		Фланец оконный

Экодизайн

Торговая марка	Вентс					
Модель	100 Симпл					
Удельное потребление энергии (кВт.час/(м²/год))	Холодный		Умеренный		Теплый	
	-28.9	B	-12.5	E	-3.1	F
Тип установки	Однонаправленная					
Тип привода	Односкоростной					
Тип теплообменника	Нет					
Максимальный расход воздуха (м³/час)	95					
Потребляемая мощность (Вт)	14					
Эталонный объемный расход (м³/с)	0.018					
Удельный потребляемая мощность в исходной точке (Вт/(м³/час))	0.147					
Способ управления приводом	Ручное управление					
Максимальные внешние утечки (%)	2.7					
Декларируемый тип вентиляционной единицы	RVU UVU					
Sound power level (дБ(А))	54					
Годовое потребление электричества (кВт.час/год)	Холодный		Умеренный		Теплый	
	185		185		185	
Годовое сохранение тепла (кВт.час/год)	Холодный		Умеренный		Теплый	
	3355		1715		776	