100 Солид Глас (220 В/60 Гц) Т1 Черный



Осевой вентилятор с низким уровнем шума для вытяжной вентиляции, которая подходит для применения в Зоне 1

• Материал корпуса: Пластик
• Защита от обратной тяги: Обратный клапан
• Таймер: Таймер включения, Таймер выключения

	Единица измерения	100 Солид Глас (220 В/60 Гц) Т1 Черный
Размер подключаемого воздуховода	мм	100
Минимальное напряжение питания	В	220
Максимальное напряжение питания	В	220
Частота сети питания	Гц	60
Вес	кг	0.51
Минимальная температура окружающего воздуха	°C	1
Максимальная температура окружающего воздуха	°C	45
Класс защиты	-	IP44 Zone 1
Материал крыльчатки	-	Пластик

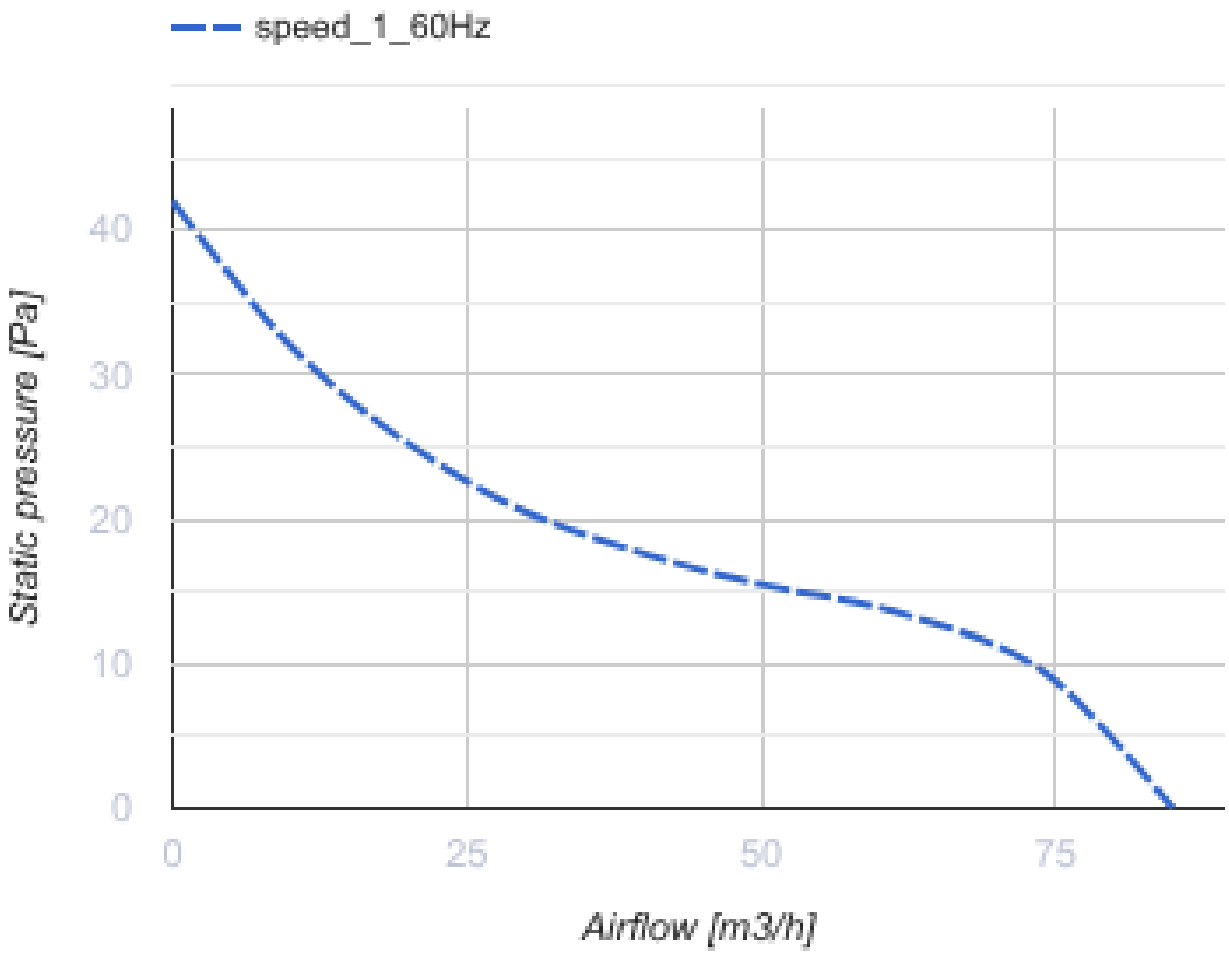

Размеры

Ø D	B	L	L1
99	160	79	38

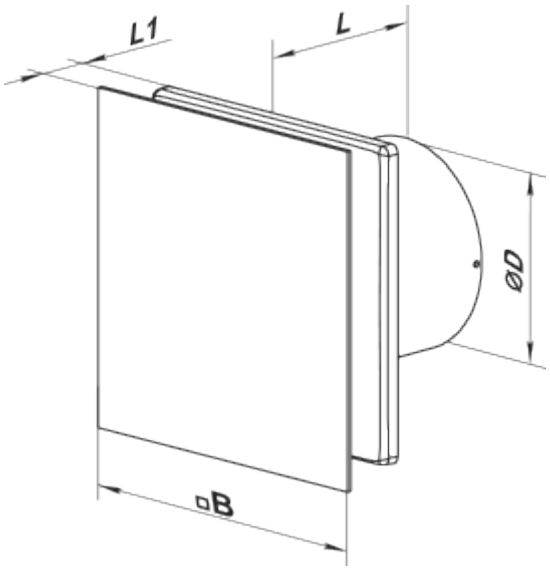

Аксессуары

Фланцы

Наименование	Фото	Описание
ФО 100		Фланец оконный