100 Стоун Бежевый

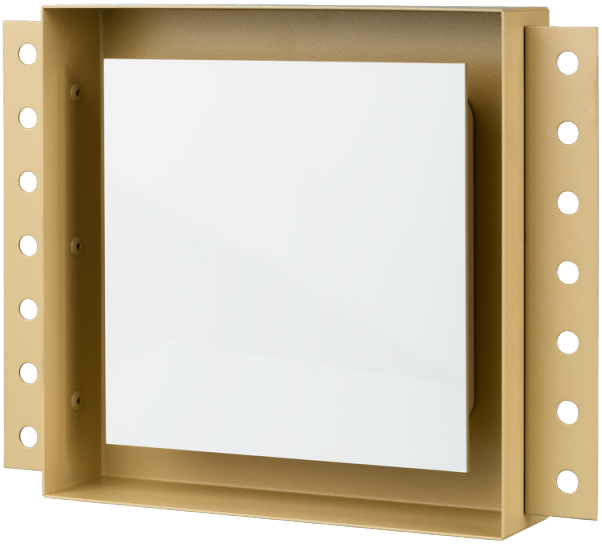

Осевые вентиляторы скрытого монтажа для вытяжной вентиляции

- Уровень звукового давления LpA на расстоянии 3 м: 33
- Тип крыльчатки: Осевой
- Материал корпуса: Металл

	Единица измерения	100 Стоун Бежевый
Размер подключаемого воздуховода	мм	100
Максимальное напряжение питания	В	240
Минимальное напряжение питания	В	220
Частота сети питания	Гц	50/60
Номинальная мощность	Вт	14
Максимальный ток	А	0.1
Максимальный расход воздуха	м³/час	90
Скорость вращения	-	2300
Уровень звукового давления LpA на расстоянии 3 м	дБ(А)	33
Вес	кг	1.28
Максимальная температура окружающего воздуха	°C	40
Минимальная температура окружающего воздуха	°C	1
Класс защиты	-	IP24

Размеры

ØD	H	B	L	L1
99	204	264	86	48

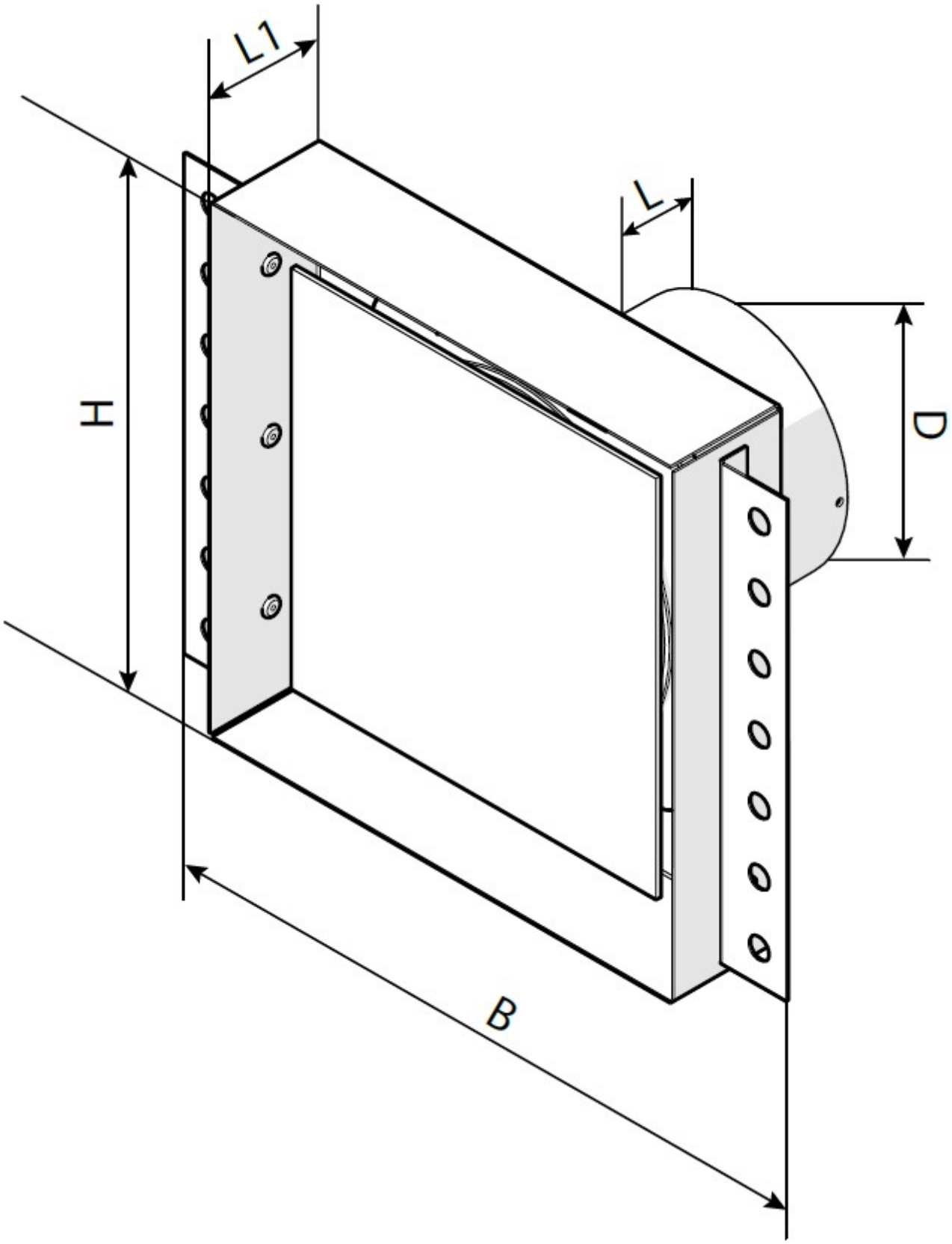
L1
L
H
D
B

Экодизайн

Торговая марка	Вентс					
Модель	100 Стоун Бежевый					
Удельное потребление энергии (кВт.час/(м²/год))	Холодный		Умеренный		Теплый	
	-28.7	B	-12.3	E	-2.9	F
Тип установки	Однонаправленная					
Тип привода	Односкоростной					
Тип теплообменника	Нет					
Максимальный расход воздуха (м³/час)	90					
Потребляемая мощность (Вт)	14					
Эталонный объемный расход (м³/с)	0.018					
Удельный потребляемая мощность в исходной точке (Вт/(м³/час))	0.156					
Способ управления приводом	Ручное управление					
Максимальные внешние утечки (%)	2.7					
Sound power level (дБ(А))	53					
Годовое потребление электричества (кВт.час/год)	Холодный		Умеренный		Теплый	
	195		195		195	
Годовое сохранение тепла (кВт.час/год)	Холодный		Умеренный		Теплый	
	3355		1715		776	