100 ВКО1 12

Осевые канальные вентиляторы, для вытяжной или приточной вентиляции

- Максимальный расход воздуха: 94
- Уровень звукового давления LpA на расстоянии 3 м: 35
- Тип двигателя: AC
- Материал корпуса: Пластик

	Единица измерения	100 ВКО1 12
Размер подключаемого воздуховода	мм	100
Скорость	-	1
Минимальное напряжение питания	В	12
Максимальное напряжение питания	В	12
Частота сети питания	Гц	50/60
Номинальная мощность	Вт	14
Максимальный ток	А	1.5
Максимальный расход воздуха	$м^3$/час	94
Уровень звукового давления LpA на расстоянии 3 м	дБ(А)	35
Вес	кг	0.4
Минимальная температура окружающего воздуха	°C	1
Максимальная температура окружающего воздуха	°C	40
Класс защиты	-	IPX4

Размеры

ØD	Ød	L	L1
100	59	100	10

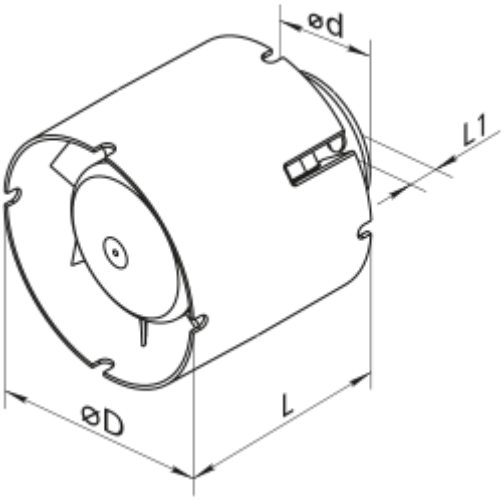
ød
L1
øD
L