# 100 ВКО1 Л турбо

Осевые канальные вентиляторы, для вытяжной или приточной вентиляции

- Максимальный расход воздуха: 137
- Уровень звукового давления LpA на расстоянии 3 м: 37
- Тип двигателя: AC
- Материал корпуса: Пластик

| | Единица измерения | 100 ВКО1 Л турбо |
|---|---|---|
| Размер подключаемого воздуховода | мм | 100 |
| Скорость | - | 1 |
| Минимальное напряжение питания | В | 220 |
| Максимальное напряжение питания | В | 240 |
| Частота сети питания | Гц | 50/60 |
| Номинальная мощность | Вт | 16 |
| Максимальный ток | А | 0.1 |
| Максимальный расход воздуха | $м^3$/час | 137 |
| Уровень звукового давления LpA на расстоянии 3 м | дБ(А) | 37 |
| Вес | кг | 0.49 |
| Минимальная температура окружающего воздуха | °C | 1 |
| Максимальная температура окружающего воздуха | °C | 40 |
| Класс защиты | - | IPX4 |

## Размеры

| ØD | Ød | L | L1 |
|---|---|---|---|
| 100 | 59 | 100 | 10 |

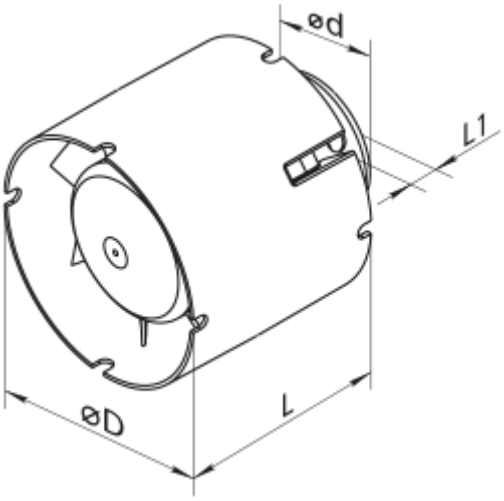
ød
L1
øD
L