100 Вэйв Ван Т1 Л



Осевой вентилятор с низким уровнем шума и энергопотребления для вытяжной вентиляции, которая подходит для применения в Зоне 1

• Уровень звукового давления LpA на расстоянии 3 м: 26
• Тип крыльчатки: Смешанного типа
• Материал корпуса: Пластик
• Защита от обратной тяги: Обратный клапан
• Таймер: Таймер включения, Таймер выключения
• Подшипник кочения

	Единица измерения	100 Вэйв Ван Т1 Л
Размер подключаемого воздуховода	мм	100
Минимальное напряжение питания	В	220
Максимальное напряжение питания	В	240
Частота сети питания	Гц	50
Номинальная мощность	Вт	8
Максимальный ток	А	0.5
Максимальный расход воздуха	м³/час	85
Уровень звукового давления LpA на расстоянии 3 м	дБ(А)	26
Вес	кг	0.51
Максимальная температура окружающего воздуха	°C	45
Минимальная температура окружающего воздуха	°C	1
Класс защиты	-	IP44 Zone 1
Материал крыльчатки	-	Пластик

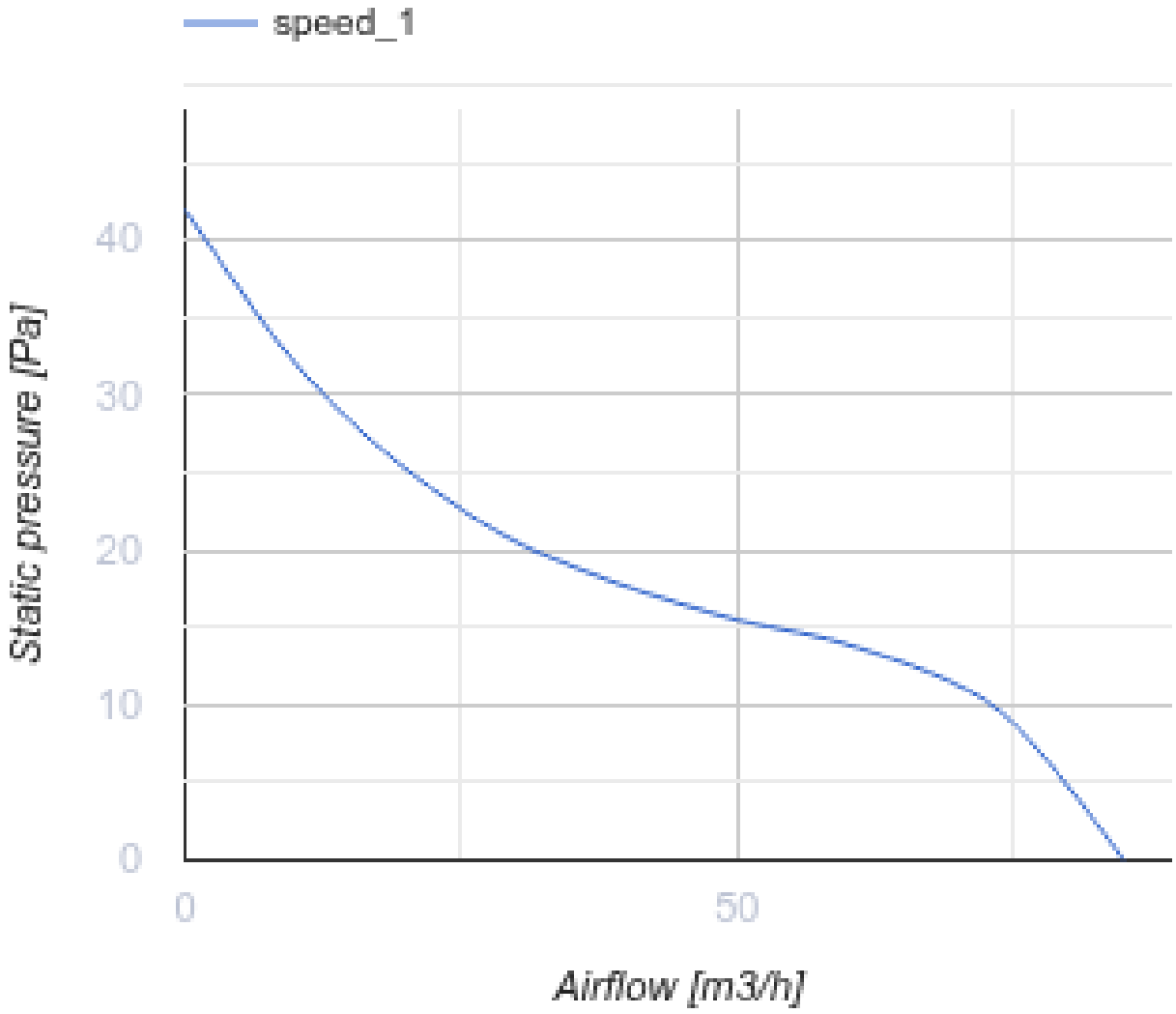

Размеры

D	B	L	L1
99	160	79	38

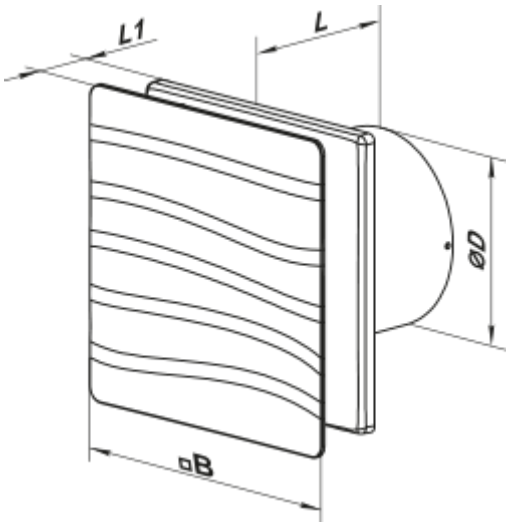

Аксессуары

Фланцы

Наименование	Фото	Описание
ФО 100		Фланец оконный