100 X чёрный



Осевые декоративные вентиляторы для вытяжной вентиляции

• Уровень звукового давления LpA на расстоянии 3 м: 33
• Материал корпуса: Пластик

	Единица измерения	100 X чёрный
Размер подключаемого воздуховода	мм	100
Фазность	-	1
Максимальное напряжение питания	В	240
Минимальное напряжение питания	В	220
Частота сети питания	Гц	50/60
Номинальная мощность	Вт	14
Максимальный ток	А	0.085
Максимальный расход воздуха	м³/час	89
Скорость вращения	-	2300
Уровень звукового давления LpA на расстоянии 3 м	дБ(А)	33
Вес	кг	0.61
Минимальная температура окружающего воздуха	°C	1
Максимальная температура окружающего воздуха	°C	40
Класс защиты	-	IP24
Материал крыльчатки	-	Пластик

Размеры

Ø D	B	H	L	L1
100	152	120	125	30

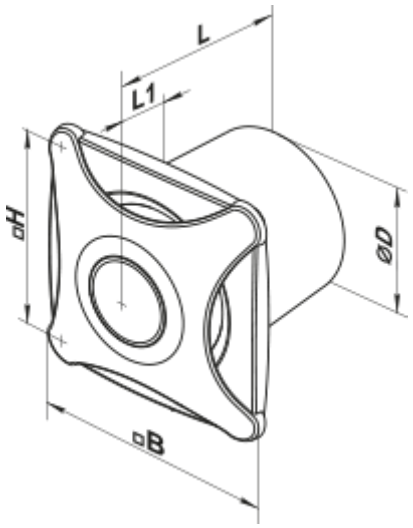

Экодизайн

Торговая марка	Вентс					
Модель	100 X чёрный					
Удельное потребление энергии (кВт.час/(м²/год))	Холодный		Умеренный		Теплый	
	-30	B	-14	E	-5	F
Тип установки	Однонаправленная					
Тип привода	Multi-speed					
Тип теплообменника	Нет					
Максимальный расход воздуха (м³/час)	89					
Потребляемая мощность (Вт)	14					
Эталонный объемный расход (м³/с)	0.017					
Удельный потребляемая мощность в исходной точке (Вт/(м³/час))	0.101					
Способ управления приводом	Ручное управление					
Максимальные внешние утечки (%)	2.7					
Sound power level (дБ(А))	53					
Декларируемый тип вентиляционной единицы	RVU UVU					
Годовое потребление электричества (кВт.час/год)	Холодный		Умеренный		Теплый	
	100		100		100	
Годовое сохранение тепла (кВт.час/год)	Холодный		Умеренный		Теплый	
	3400		1700		800	