100 X турбо

Осевые декоративные вентиляторы для вытяжной вентиляции

- Максимальный расход воздуха: 116
- Уровень звукового давления LpA на расстоянии 3 м: 36
- Тип двигателя: AC
- Материал корпуса: Пластик

	Единица измерения	100 X турбо
Размер подключаемого воздуховода	мм	100
Скорость	-	1
Минимальное напряжение питания	В	220
Максимальное напряжение питания	В	240
Частота сети питания	Гц	50/60
Номинальная мощность	Вт	16
Максимальный ток	А	0.1
Максимальный расход воздуха	$м^3$/час	116
Уровень звукового давления LpA на расстоянии 3 м	дБ(А)	36
Вес	кг	0.69
Минимальная температура окружающего воздуха	°C	1
Максимальная температура окружающего воздуха	°C	40
Класс защиты	-	IP24

Размеры

Ø D	B	H	L	L1
100	152	120	125	30

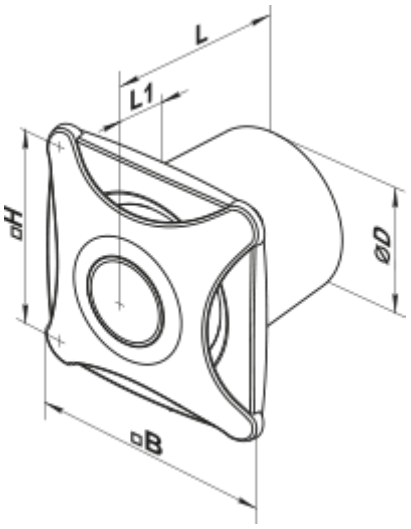

Аксессуары

Кухонные вытяжки (зонты)

Наименование	Фото	Описание