1113N

Для соединения круглых гибких каналов

• Материал корпуса: Пластик

	Единица измерения	1113N
Размер подключаемого воздуховода	мм	100

Размеры
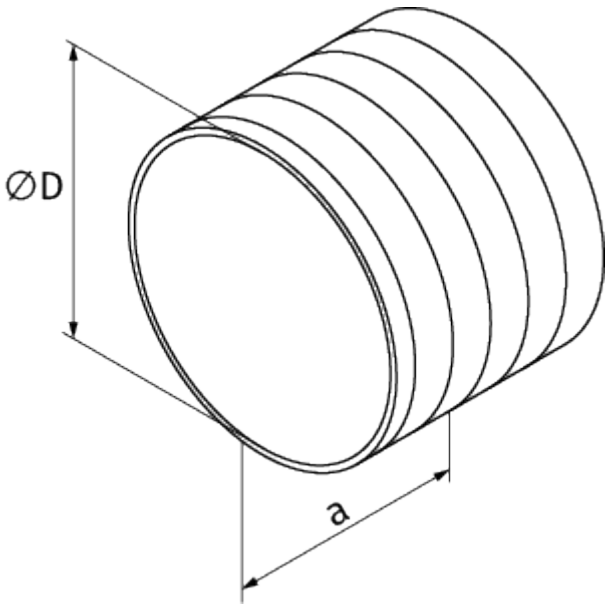
D	a
100	77