120 Симпл турбо

Осевые вентиляторы для вытяжной вентиляции

- Максимальный расход воздуха: 219
- Уровень звукового давления LpA на расстоянии 3 м: 37
- Тип двигателя: AC
- Материал корпуса: Пластик

	Единица измерения	120 Симпл турбо
Размер подключаемого воздуховода	мм	120
Скорость	-	1
Минимальное напряжение питания	В	220
Максимальное напряжение питания	В	240
Частота сети питания	Гц	50
Номинальная мощность	Вт	24
Максимальный ток	А	0.1
Максимальный расход воздуха	$м^3$/час	219
Уровень звукового давления LpA на расстоянии 3 м	дБ(А)	37
Вес	кг	0.81
Минимальная температура окружающего воздуха	°C	1
Максимальная температура окружающего воздуха	°C	40
Класс защиты	-	IP34
Соответствие нормам ERP	-	2016
Холодный - Удельный расход энергии (SEC)	кВт.час/($м^2$/год)	30.1
Класс энергопотребления в холодном климате	-	B
Умеренный - Удельный расход энергии (SEC)	кВт.час/($м^2$/год)	13.7
Класс энергопотребления в умеренном климате	-	E
Теплый - Удельный расход энергии (SEC)	кВт.час/($м^2$/год)	4.3
Класс энергопотребления в теплом климате	-	F
Категория установки	-	Вентиляционная установка для жилых помещений

Тип установки	-	Unidirectional
Тип привода	-	Односкоростной
Тип теплообменника	-	Нет
Максимальный расход воздуха	$м^3$/час	219
Потребляемая мощность	Вт	24
Эталонный объемный расход	$м^3$/с	0.043
Удельный потребляемая мощность в исходной точке	Вт/($м^3$/час)	0.11
Способ управления приводом	-	Ручное управление
Максимальные внешние утечки	%	2.7
Холодный - Годовое потребление электроэнергии (AEC)	кВт.час/год	137
Умеренный - Годовое потребление электроэнергии (AEC)	кВт.час/год	137
Теплый - Годовое потребление электроэнергии (AEC)	кВт.час/год	137
Холодный - Годовое энергосбережение (AHS)	кВт.час/год	3355
Годовое сохранение тепла в умеренном климате	кВт.час/год	1715
Годовое сохранение тепла в теплом климате	кВт.час/год	776
Sound power level	дБ(А)	57
Декларируемый тип вентиляционной единицы	-	RVU UVU

Размеры
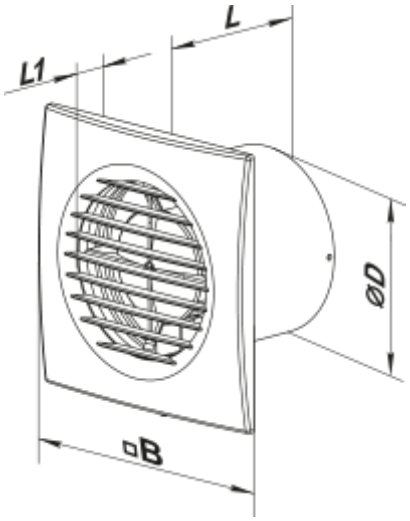
Ø D	B	L	L1
120	175	94	15