120 Симпл турбо

Осевые вентиляторы для вытяжной вентиляции

- Максимальный расход воздуха: 219
- Уровень звукового давления LpA на расстоянии 3 м: 37
- Тип двигателя: AC
- Материал корпуса: Пластик

	Единица измерения	120 Симпл турбо
Размер подключаемого воздуховода	мм	120
Скорость	-	1
Минимальное напряжение питания	В	220
Максимальное напряжение питания	В	240
Частота сети питания	Гц	50
Номинальная мощность	Вт	24
Максимальный ток	А	0.1
Максимальный расход воздуха	$м^3$/час	219
Уровень звукового давления LpA на расстоянии 3 м	дБ(А)	37
Вес	кг	0.81
Минимальная температура окружающего воздуха	°C	1
Максимальная температура окружающего воздуха	°C	40
Класс защиты	-	IP34

Размеры

Ø D	B	L	L1
120	175	94	15

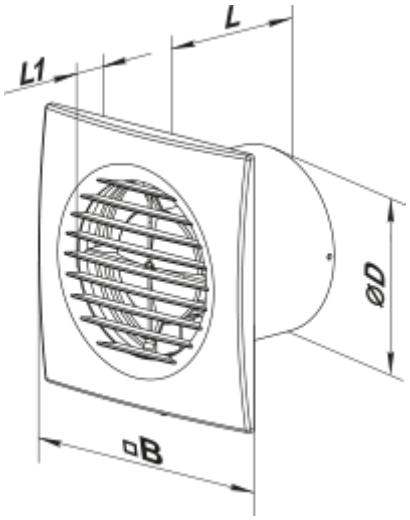
L
L1
ØD
□B