125 Ф1

Осевые вентиляторы для вытяжной вентиляции

- Максимальный расход воздуха: 190
- Уровень звукового давления LpA на расстоянии 3 м: 35
- Тип двигателя: AC
- Материал корпуса: Пластик

	Единица измерения	125 Ф1
Размер подключаемого воздуховода	мм	125
Скорость	-	1
Минимальное напряжение питания	В	220
Максимальное напряжение питания	В	240
Частота сети питания	Гц	50/60
Номинальная мощность	Вт	16
Максимальный ток	А	0.1
Максимальный расход воздуха	$м^3$/час	190
Уровень звукового давления LpA на расстоянии 3 м	дБ(А)	35
Вес	кг	0.8
Минимальная температура окружающего воздуха	°C	1
Максимальная температура окружающего воздуха	°C	40
Класс защиты	-	IP34

Размеры

Ø D	B	B1	B2	H	H1	L	L1
125	182	152	160	252	226	134	15

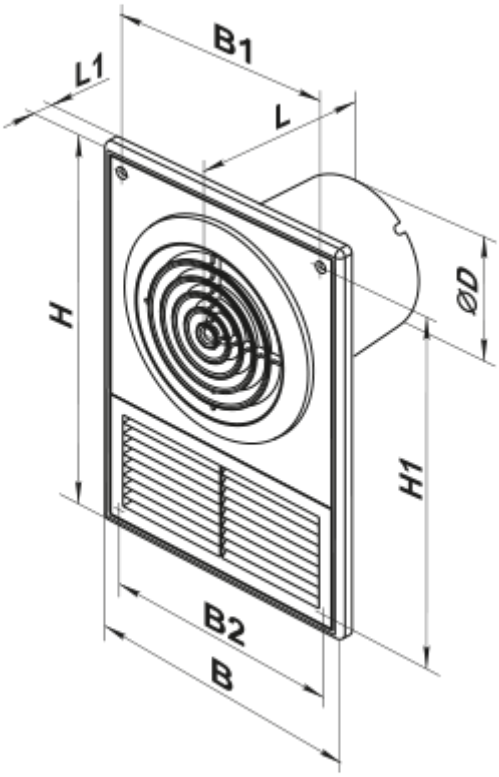

Аксессуары

Кухонные вытяжки (зонты)

Наименование	Фото	Описание
ФО 125		Фланец оконный применяется для всех вентиляторов ВЕНТС за исключением моделей серий ВКО, ВКО1, iFan, Квайт, МАО, ЦФ