125 K1 12



Осевые вентиляторы, для вытяжной вентиляции с коротким фланцем

• Уровень звукового давления LpA на расстоянии 3 м: 34
• Материал корпуса: Пластик

	Единица измерения	125 K1 12
Размер подключаемого воздуховода	мм	125
Фазность	-	1
Максимальное напряжение питания	В	12
Минимальное напряжение питания	В	12
Частота сети питания	Гц	50
Номинальная мощность	Вт	16
Максимальный ток	А	1.7
Максимальный расход воздуха	м³/час	161
Скорость вращения	-	2300
Уровень звукового давления LpA на расстоянии 3 м	дБ(А)	34
Вес	кг	0.66
Максимальная температура окружающего воздуха	°C	40
Минимальная температура окружающего воздуха	°C	1
Класс защиты	-	IP34
Материал крыльчатки	-	Пластик

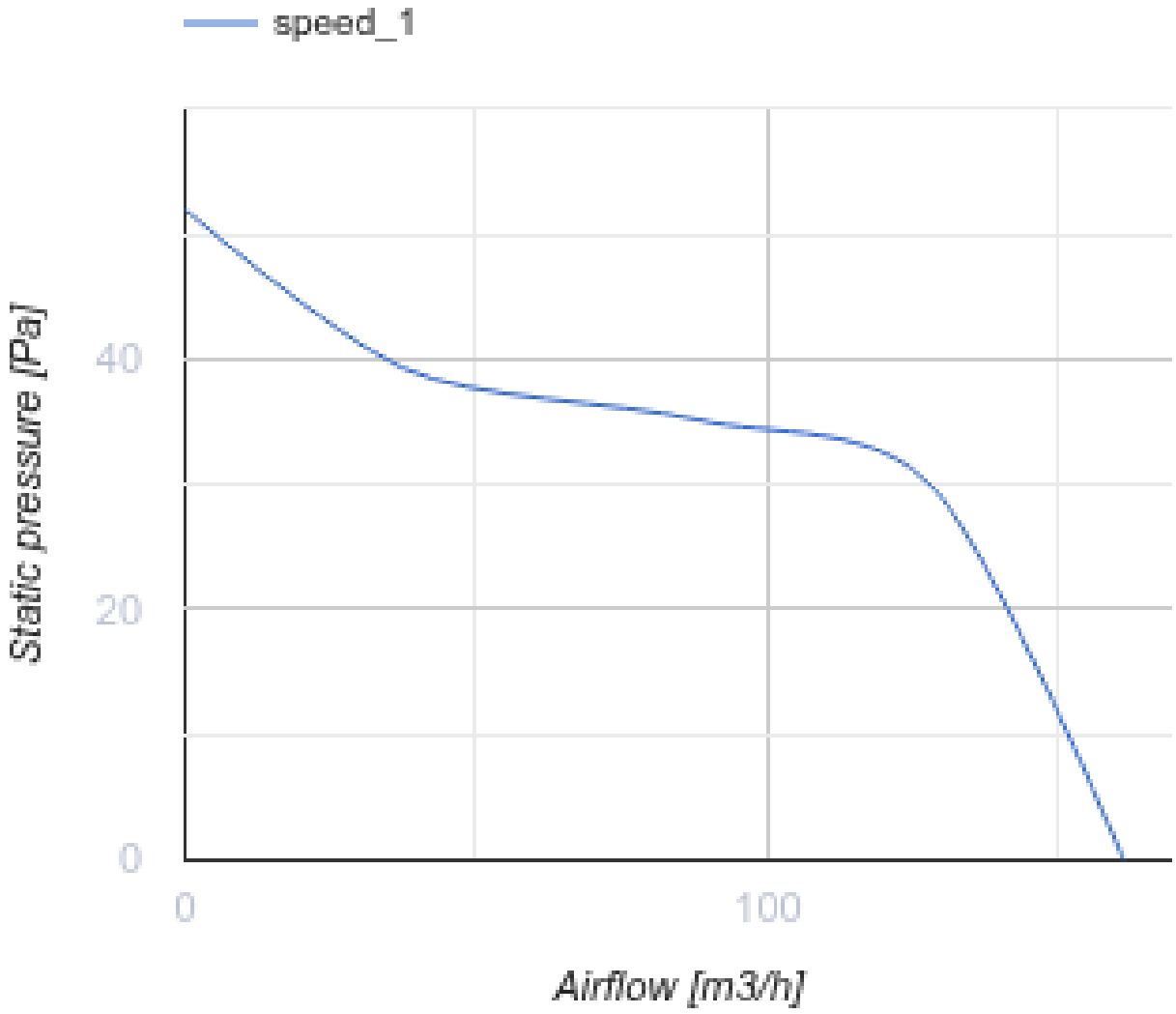

Размеры

ØD	B	H	L	L1
125	187	142	116	19

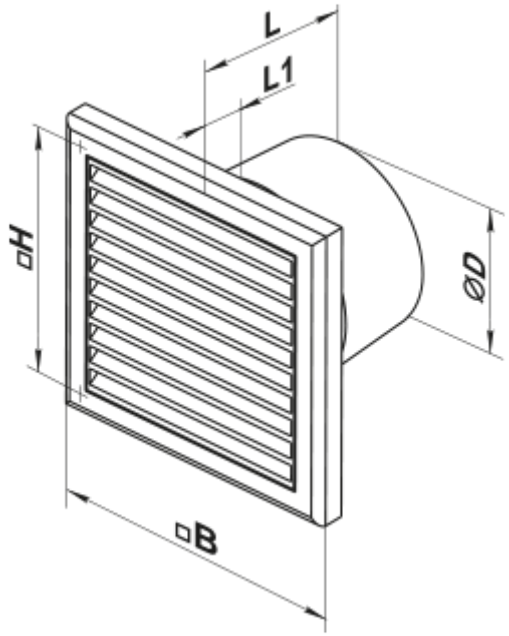

Аксессуары

Фланцы

Наименование	Фото	Описание
ФО 125		Фланец оконный

Экодизайн

Торговая марка	Вентс					
Модель	125 K1 12					
Удельное потребление энергии (кВт.час/(м²/год))	Холодный		Умеренный		Теплый	
	-32	B	-15	E	-6	F
Тип установки	Однонаправленная					
Тип привода	Multi-speed					
Тип теплообменника	Нет					
Максимальный расход воздуха (м³/час)	161					
Потребляемая мощность (Вт)	16					
Эталонный объемный расход (м³/с)	0.031					
Удельный потребляемая мощность в исходной точке (Вт/(м³/час))	0.064					
Способ управления приводом	Ручное управление					
Максимальные внешние утечки (%)	2.7					
Sound power level (дБ(А))	54					
Декларируемый тип вентиляционной единицы	RVU UVU					
Годовое потребление электричества (кВт.час/год)	Холодный		Умеренный		Теплый	
	100		100		100	
Годовое сохранение тепла (кВт.час/год)	Холодный		Умеренный		Теплый	
	3400		1700		800	