125 ЛД ТН



Осевые декоративные вентиляторы для вытяжной вентиляции

- Уровень звукового давления LpA на расстоянии 3 м: 34
- Материал корпуса: Пластик
- Датчик влажности
- Таймер: Таймер выключения

	Единица измерения	125 ЛД ТН
Размер подключаемого воздуховода	мм	125
Фазность	-	1
Максимальное напряжение питания	В	240
Минимальное напряжение питания	В	220
Частота сети питания	Гц	50
Номинальная мощность	Вт	16
Максимальный ток	А	0.1
Максимальный расход воздуха	м³/час	167
Скорость вращения	-	2400
Уровень звукового давления LpA на расстоянии 3 м	дБ(А)	34
Вес	кг	0.74
Минимальная температура окружающего воздуха	°C	1
Максимальная температура окружающего воздуха	°C	40
Класс защиты	-	IP34
Материал крыльчатки	-	Пластик

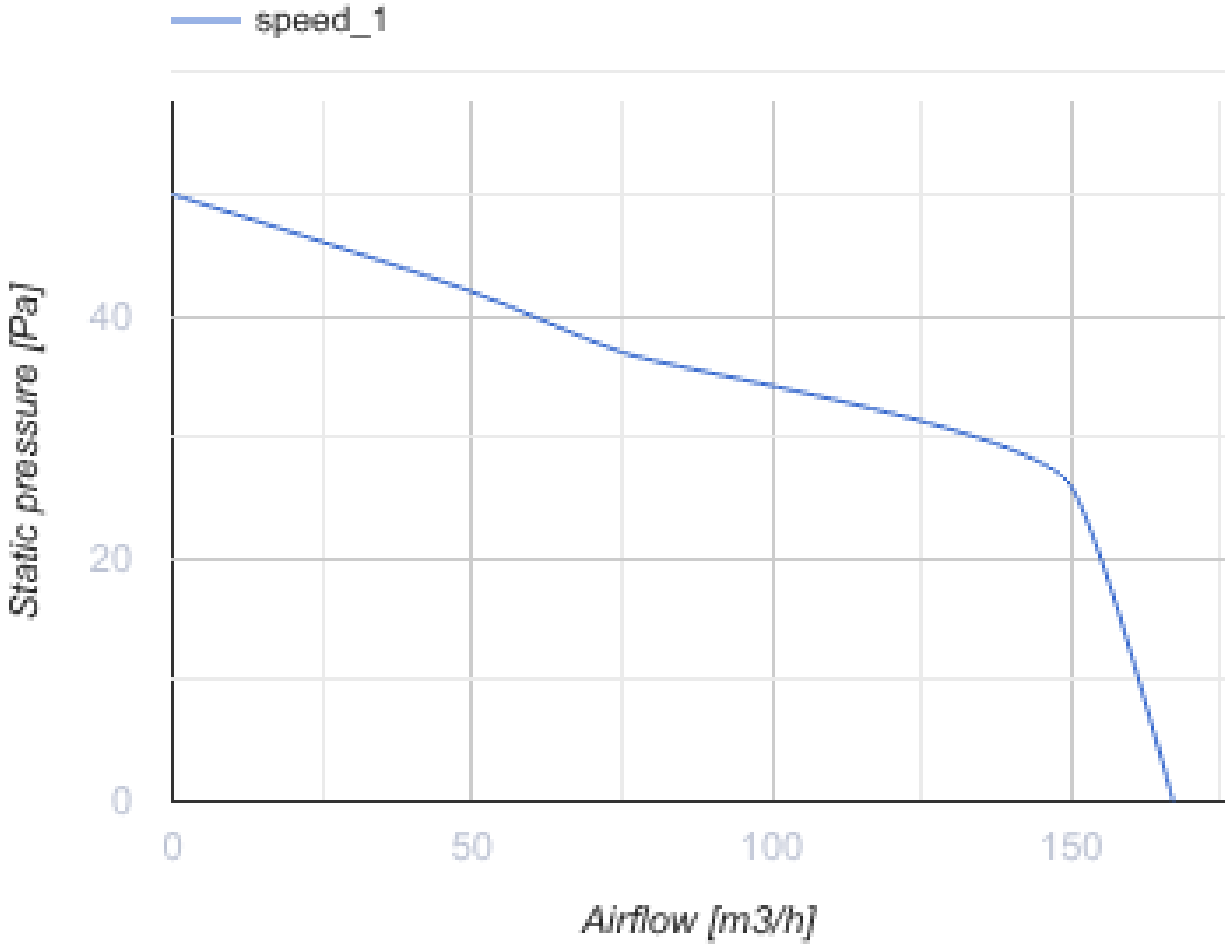

Размеры

ØD	B	H	L	L1
125	177	140	135	34

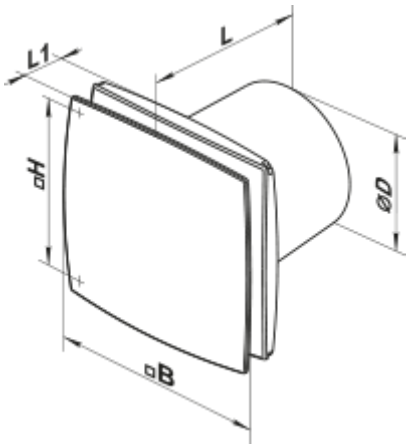

Аксессуары

Обратные клапаны

Наименование	Фото	Описание
КО 125		Обратный клапан предназначен для бытовых вентиляторов

Фланцы

Наименование	Фото	Описание
ФО 125		Фланец оконный

Экодизайн

Торговая марка	Вентс					
Модель	125 ЛД ТН					
Удельное потребление энергии (кВт.час/(м²/год))	Холодный		Умеренный		Теплый	
	-53.4	A+	-26.3	B	-10.8	E
Тип установки	Однонаправленная					
Тип привода	Односкоростной					
Тип теплообменника	Нет					
Максимальный расход воздуха (м³/час)	167					
Потребляемая мощность (Вт)	16					
Эталонный объемный расход (м³/с)	0.032					
Удельный потребляемая мощность в исходной точке (Вт/(м³/час))	0.096					
Способ управления приводом	Локальное регулирование потребления					
Максимальные внешние утечки (%)	2.7					
Sound power level (дБ(А))	54					
Декларируемый тип вентиляционной единицы	RVU UVU					
Годовое потребление электричества (кВт.час/год)	Холодный		Умеренный		Теплый	
	78		78		78	
Годовое сохранение тепла (кВт.час/год)	Холодный		Умеренный		Теплый	
	5536		2830		1280	