125 М

Осевые вентиляторы, для вытяжной вентиляции

- Максимальный расход воздуха: 193
- Уровень звукового давления LpA на расстоянии 3 м: 39
- Тип двигателя: AC
- Материал корпуса: Пластик
- Шнурковый выключатель
- Датчик влажности
- Таймер: Таймер выключения

	Единица измерения	125 М
Размер подключаемого воздуховода	мм	125
Скорость	-	1
Минимальное напряжение питания	В	220
Максимальное напряжение питания	В	240
Частота сети питания	Гц	50
Номинальная мощность	Вт	16
Максимальный ток	А	0.1
Максимальный расход воздуха	$м^3$/час	193
Уровень звукового давления LpA на расстоянии 3 м	дБ(А)	39
Вес	кг	0
Минимальная температура окружающего воздуха	°C	0
Максимальная температура окружающего воздуха	°C	0
Класс защиты	-	IP34

Размеры

ØD	B	H	L	L1
125	180	150	94	25

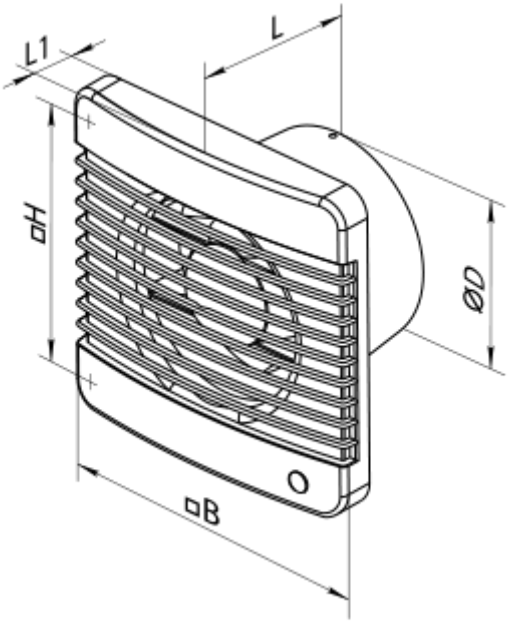

Аксессуары

Кухонные вытяжки (зонты)

Наименование	Фото	Описание