125 М1 пресс

Осевые вентиляторы, для вытяжной вентиляции

- Максимальный расход воздуха: 188
- Уровень звукового давления LpA на расстоянии 3 м: 39
- Тип двигателя: AC
- Материал корпуса: Пластик

	Единица измерения	125 М1 пресс
Размер подключаемого воздуховода	мм	125
Скорость	-	1
Минимальное напряжение питания	В	220
Максимальное напряжение питания	В	240
Частота сети питания	Гц	50
Номинальная мощность	Вт	22
Максимальный ток	А	0.105
Максимальный расход воздуха	$м^3$/час	188
Уровень звукового давления LpA на расстоянии 3 м	дБ(А)	39
Вес	кг	0.81
Минимальная температура окружающего воздуха	°C	1
Максимальная температура окружающего воздуха	°C	40
Класс защиты	-	IP34

Размеры

ØD	B	B1	B2	H	L	L1
125	190	174	128	173	98	33

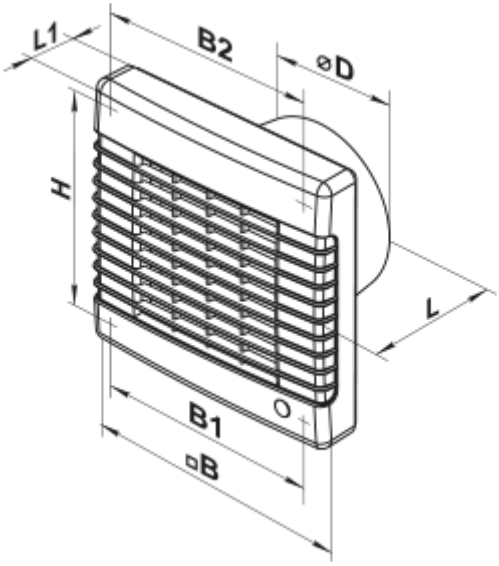

Аксессуары

Кухонные вытяжки (зонты)

Наименование	Фото	Описание
ФО 125		Фланец оконный применяется для всех вентиляторов ВЕНТС за исключением моделей серий ВКО, ВКО1, iFan, Квайт, МАО, ЦФ
КО 125		Обратный клапан предназначен для бытовых вентиляторов серий ВЕНТС М, М1, Д, С, М3, Х, Х1, ЛД, ЛД Фреш тайм, Силента-М, Силента-С, Модерн, Витро стар, З Стар, Х Стар