125 MA 12

Осевые вентиляторы с автоматическими жалюзи, для вытяжной вентиляции

- Максимальный расход воздуха: 165
- Уровень звукового давления LpA на расстоянии 3 м: 34
- Тип двигателя: AC
- Материал корпуса: Пластик

	Единица измерения	125 MA 12
Размер подключаемого воздуховода	мм	125
Скорость	-	1
Минимальное напряжение питания	В	12
Максимальное напряжение питания	В	12
Частота сети питания	Гц	50
Номинальная мощность	Вт	22
Максимальный ток	А	1.7
Максимальный расход воздуха	$м^3$/час	165
Уровень звукового давления LpA на расстоянии 3 м	дБ(А)	34
Вес	кг	0.75
Минимальная температура окружающего воздуха	°C	1
Максимальная температура окружающего воздуха	°C	40
Класс защиты	-	IP24

Размеры

ØD	B	B1	B2	H	L	L1
125	190	174	128	173	98	33

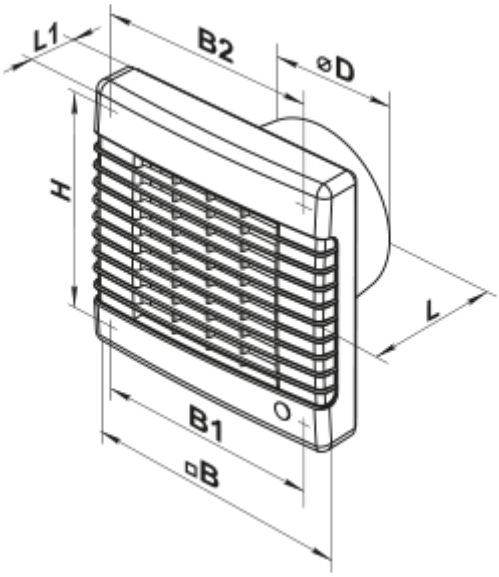

Аксессуары

Кухонные вытяжки (зонты)

Наименование	Фото	Описание