125 МА Б

Осевые вентиляторы с автоматическими жалюзи, для вытяжной вентиляции

- Максимальный расход воздуха: 125
- Уровень звукового давления LpA на расстоянии 3 м: 31
- Тип двигателя: AC
- Материал корпуса: Пластик

	Единица измерения	125 МА Б
Размер подключаемого воздуховода	мм	125
Скорость	-	1
Минимальное напряжение питания	В	220
Максимальное напряжение питания	В	240
Частота сети питания	Гц	50
Номинальная мощность	Вт	11.8
Максимальный ток	А	0.066
Максимальный расход воздуха	$м^3$/час	125
Уровень звукового давления LpA на расстоянии 3 м	дБ(А)	31
Минимальная температура окружающего воздуха	°C	1
Максимальная температура окружающего воздуха	°C	40
Класс защиты	-	IP24

Размеры

ØD	B	B1	B2	H	L	L1
125	190	174	128	173	98	33

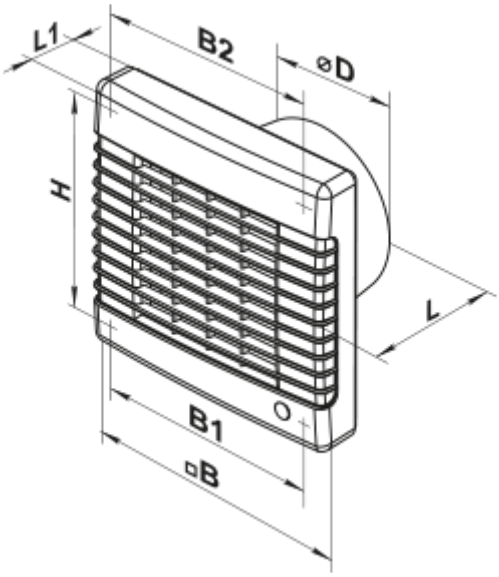

Аксессуары

Кухонные вытяжки (зонты)

Наименование	Фото	Описание
ФО 125		Фланец оконный применяется для всех вентиляторов ВЕНТС за исключением моделей серий ВКО, ВКО1, iFan, Квайт, МАО, ЦФ