125 МАО1 Л



Осевые оконные вентиляторы для вытяжной вентиляции

• Уровень звукового давления LpA на расстоянии 3 м: 35
• Материал корпуса: Пластик
• Подшипник кочения

	Единица измерения	125 МАО1 Л
Размер подключаемого воздуховода	мм	125
Фазность	-	1
Минимальное напряжение питания	В	220
Максимальное напряжение питания	В	240
Частота сети питания	Гц	50
Номинальная мощность	Вт	22
Максимальный ток	А	0.1
Максимальный расход воздуха	м³/час	185
Скорость вращения	-	2400
Уровень звукового давления LpA на расстоянии 3 м	дБ(А)	35
Вес	кг	1.15
Минимальная температура окружающего воздуха	°C	1
Максимальная температура окружающего воздуха	°C	40
Класс защиты	-	IP24
Материал крыльчатки	-	Пластик

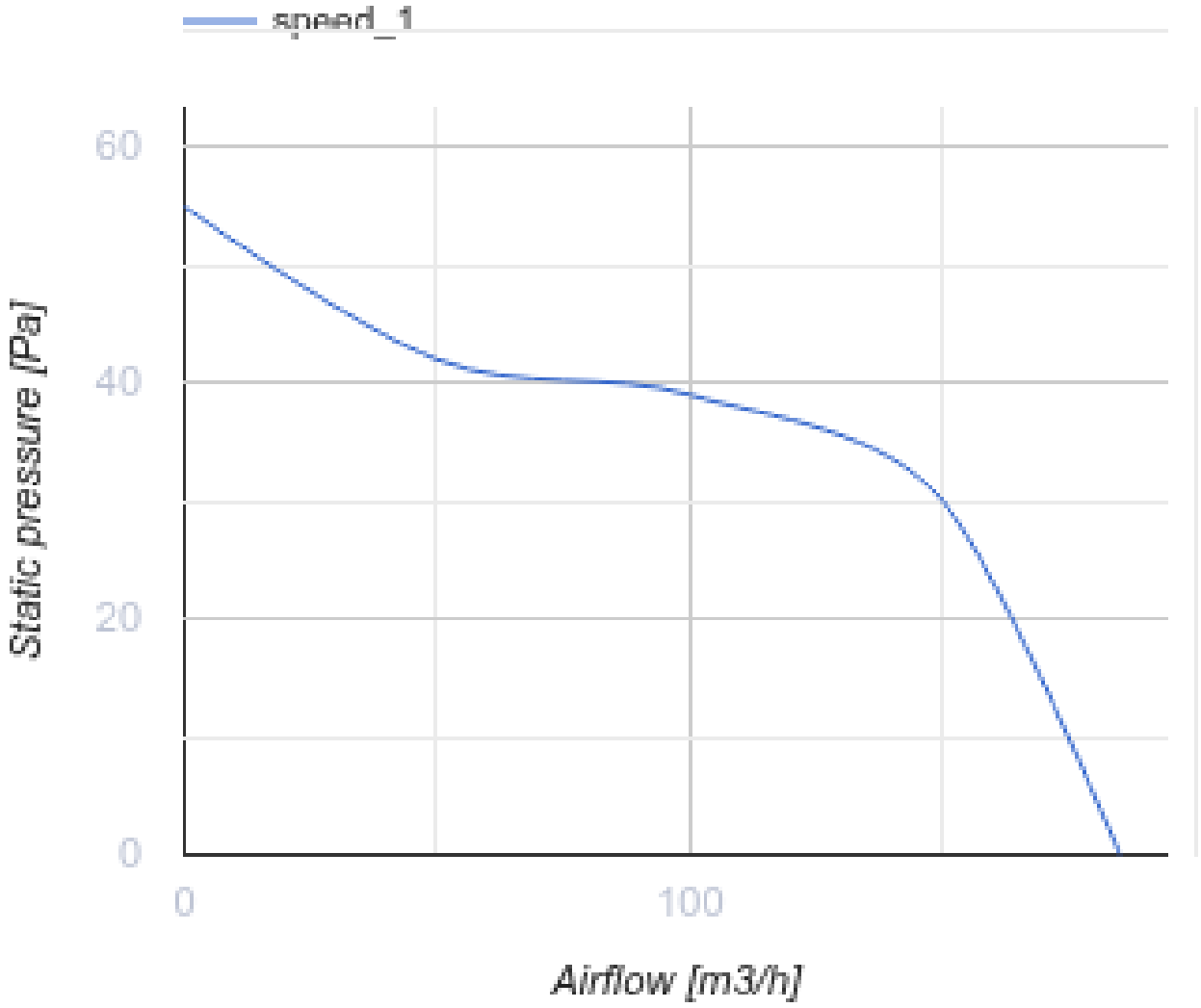

Размеры

Ø D	B	H	L1	L2
125	190	173	58	53

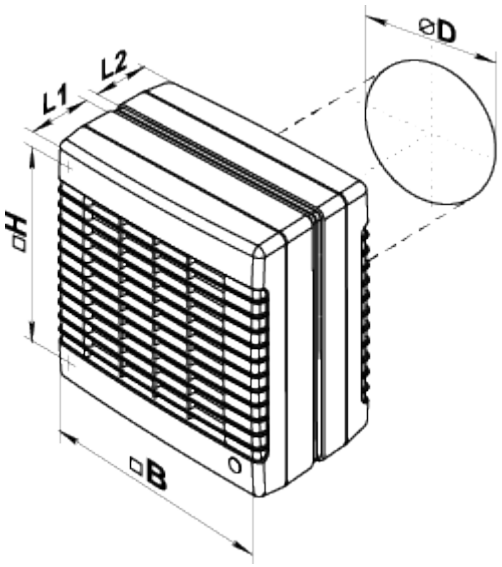
⌀D
L2
L1
□H
□B