125 MAO2

Осевые оконные вентиляторы для вытяжной вентиляции. Вентиляторы с наружной стороны оборудованы вентиляционным колпаком

- Максимальный расход воздуха: 185
- Уровень звукового давления LpA на расстоянии 3 м: 35
- Тип двигателя: AC
- Материал корпуса: Пластик

	Единица измерения	125 MAO2
Размер подключаемого воздуховода	мм	125
Скорость	-	1
Минимальное напряжение питания	В	220
Максимальное напряжение питания	В	240
Частота сети питания	Гц	50/60
Номинальная мощность	Вт	22
Максимальный ток	А	0.1
Максимальный расход воздуха	$м^3$/час	185
Уровень звукового давления LpA на расстоянии 3 м	дБ(А)	35
Вес	кг	1.14
Минимальная температура окружающего воздуха	°C	1
Максимальная температура окружающего воздуха	°C	40
Класс защиты	-	IP24

Размеры

B	H	H1	L1	L2
190	173	160	58	123

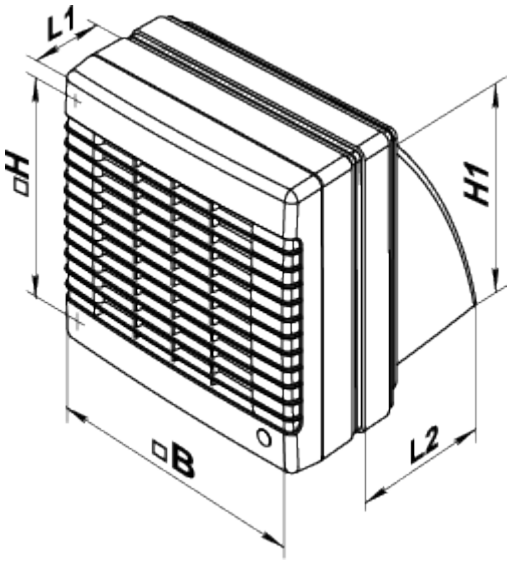
L1
□H
H1
□B
L2