125 МФ

Осевые вентиляторы с низким уровнем шума и энергопотреблением для вытяжной вентиляции

- Максимальный расход воздуха: 160
- Уровень звукового давления LpA на расстоянии 3 м: 34
- Тип двигателя: AC
- Материал корпуса: Пластик
- Защита от обратной тяги: Обратный клапан

	Единица измерения	125 МФ
Размер подключаемого воздуховода	мм	125
Скорость	-	1
Минимальное напряжение питания	В	220
Максимальное напряжение питания	В	240
Частота сети питания	Гц	50
Номинальная мощность	Вт	18
Максимальный ток	А	0.11
Максимальный расход воздуха	$м^3$/час	160
Уровень звукового давления LpA на расстоянии 3 м	дБ(А)	34
Вес	кг	0.8
Минимальная температура окружающего воздуха	°C	1
Максимальная температура окружающего воздуха	°C	40
Класс защиты	-	IP44

Размеры

ØD	B	L	L1
124	180	85	21

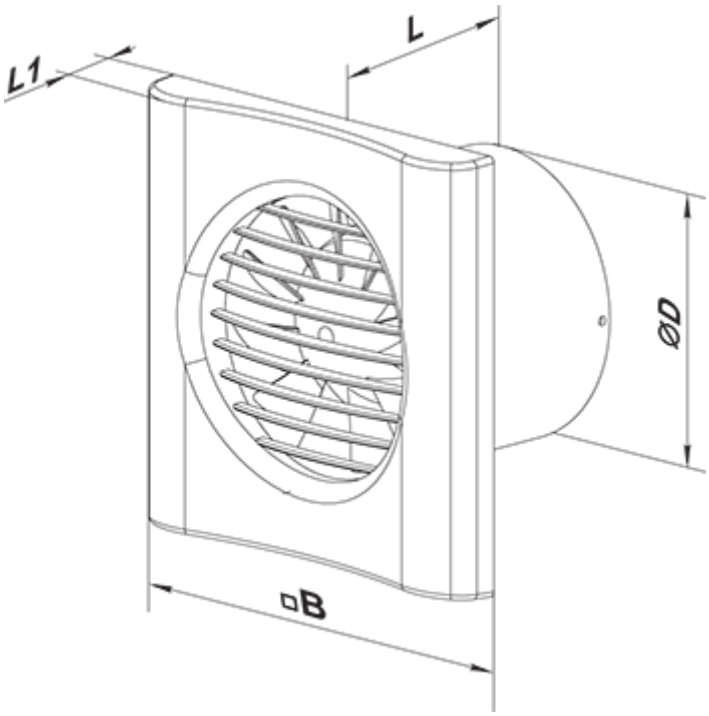

Аксессуары

Кухонные вытяжки (зонты)

Наименование	Фото	Описание
ФО 125		Фланец оконный применяется для всех вентиляторов ВЕНТС за исключением моделей серий ВКО, ВКО1, iFan, Квайт, МАО, ЦФ