125 C 12



Осевые вентиляторы для вытяжной вентиляции

• Уровень звукового давления LpA на расстоянии 3 м: 34
• Материал корпуса: Пластик

	Единица измерения	125 C 12
Размер подключаемого воздуховода	мм	125
Фазность	-	1
Минимальное напряжение питания	В	12
Максимальное напряжение питания	В	12
Частота сети питания	Гц	50/60
Номинальная мощность	Вт	16
Максимальный ток	А	1.7
Максимальный расход воздуха	м³/час	165
Скорость вращения	-	2300
Уровень звукового давления LpA на расстоянии 3 м	дБ(А)	34
Вес	кг	0.78
Минимальная температура окружающего воздуха	°C	1
Максимальная температура окружающего воздуха	°C	40
Класс защиты	-	IP34
Материал крыльчатки	-	Пластик

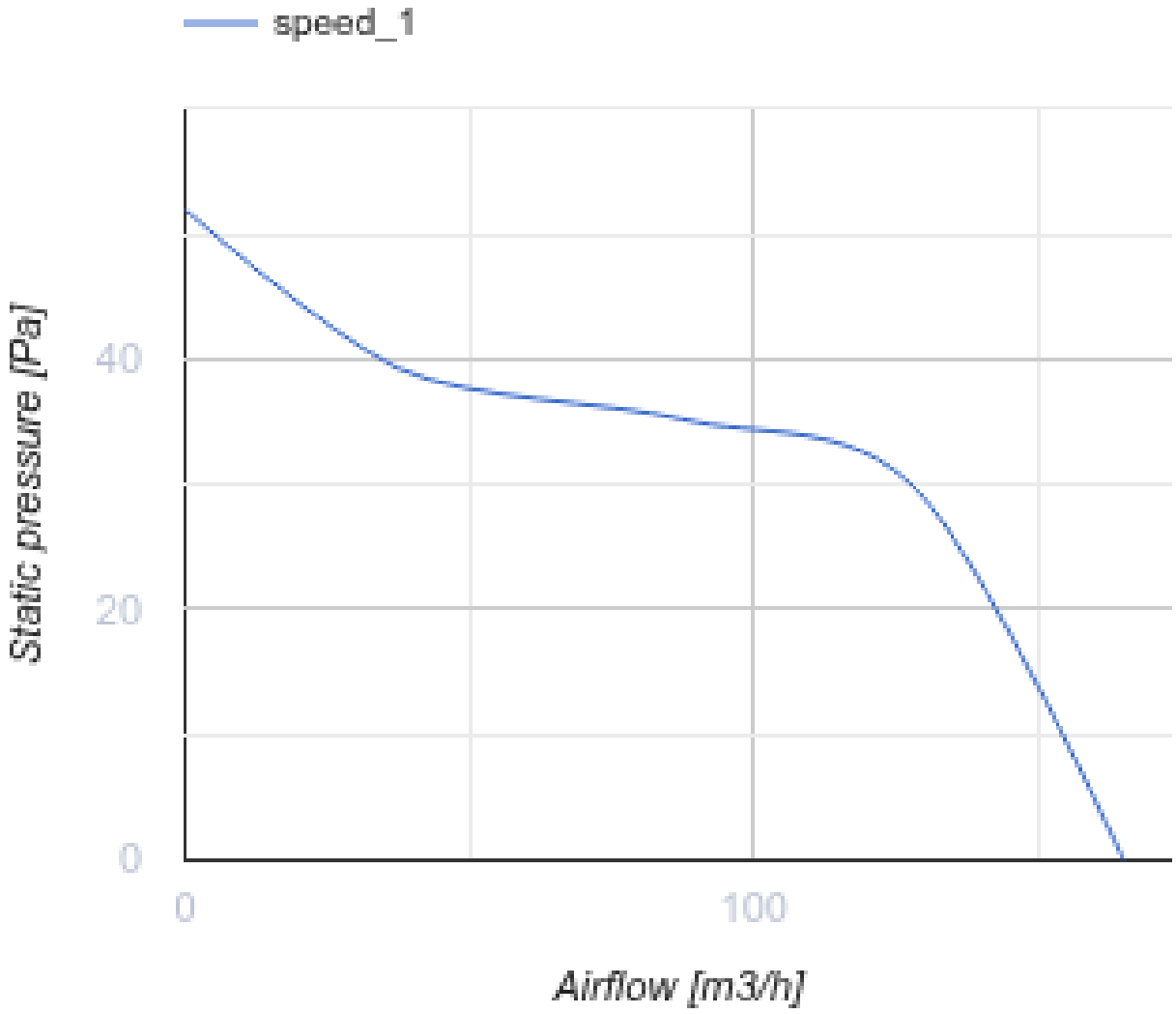

Размеры

Ø D	B	H	L	L1
125	176	140	114	13

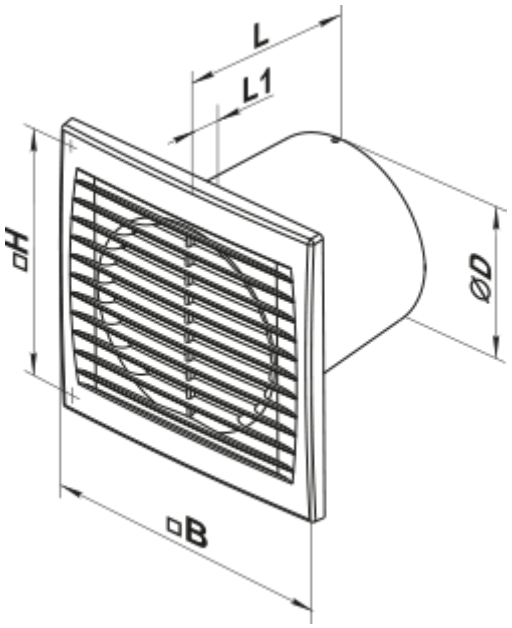

Аксессуары

Пластиковые

Наименование	Фото	Описание
МВ 120 В		Пластиковые решетки с наклоненными ламелями, двухэлементные

Соединительно-монтажные элементы

Наименование	Фото	Описание
ПВТ 050/10		ПВХ клейкая лента – изоляционная лента, состоящая из пластифицированной поливинилхлоридной основы с нанесенным на нее клеевым слоем
ПВТ 050/30		ПВХ клейкая лента – изоляционная лента, состоящая из пластифицированной поливинилхлоридной основы с нанесенным на нее клеевым слоем
ПВТ 050/50		ПВХ клейкая лента – изоляционная лента, состоящая из пластифицированной поливинилхлоридной основы с нанесенным на нее клеевым слоем
Х 125		Хомуты предназначены для быстрого и надежного монтажа и соединения различных элементов вентиляционной системы круглого сечения. Изготовлены из полосы нержавеющей стали

Круглые воздуховоды

Наименование	Фото	Описание
2805		Для стенного монтажа

Гибкие воздуховоды

Наименование	Фото	Описание
Поливент Н		Гибкий неутеплённый воздуховод из металлизированной плёнки

Обратные клапаны

Наименование	Фото	Описание
КО 125		Обратный клапан предназначен для бытовых вентиляторов

Оконные проветриватели

Наименование	Фото	Описание
ПО 400		Проветриватель оконный для приточной естественной вентиляции

Пластиковые

Наименование	Фото	Описание
МВ 122 ВК		Приточно-вытяжные колпаки

Трансформаторы

Наименование	Фото	Описание
ТРФ-220/12-25 К		Трансформатор разделительный

Металлические

Наименование	Фото	Описание
МВМ 122 В Н		Вытяжные колпаки металлические

Экодизайн

Торговая марка	Вентс					
Модель	125 С 12					
Удельное потребление энергии (кВт.час/(м²/год))	Холодный		Умеренный		Теплый	
	-30.5	B	-14.1	E	-4.7	F
Тип установки	Однонаправленная					
Тип привода	Односкоростной					
Тип теплообменника	Нет					
Максимальный расход воздуха (м³/час)	165					
Потребляемая мощность (Вт)	16					
Эталонный объемный расход (м³/с)	0.032					
Удельный потребляемая мощность в исходной точке (Вт/(м³/час))	0.097					
Способ управления приводом	Ручное управление					
Максимальные внешние утечки (%)	2.7					
Декларируемый тип вентиляционной единицы	RVU UVU					
Sound power level (дБ(А))	54					
Годовое потребление электричества (кВт.час/год)	Холодный		Умеренный		Теплый	
	121		121		121	
Годовое сохранение тепла (кВт.час/год)	Холодный		Умеренный		Теплый	
	3355		1715		776	