# 125 Силента-МВ




Осевые вентиляторы с низким уровнем шума для вытяжной вентиляции

- Уровень звукового давления LpA на расстоянии 3 м: 31
- Тип крыльчатки: Осевой
- Материал корпуса: Пластик
- Шнурковый выключатель

| | Единица измерения | 125 Силента-МВ |
|---|---|---|
| Размер подключаемого воздуховода | мм | 125 |
| Максимальное напряжение питания | В | 240 |
| Минимальное напряжение питания | В | 220 |
| Частота сети питания | Гц | 50/60 |
| Номинальная мощность | Вт | 9.1 |
| Максимальный ток | А | 0.059 |
| Максимальный расход воздуха | м³/час | 152 |
| Уровень звукового давления LpA на расстоянии 3 м | дБ(А) | 31 |
| Вес | кг | 0.63 |
| Максимальная температура окружающего воздуха | °C | 40 |
| Минимальная температура окружающего воздуха | °C | 1 |
| Класс защиты | - | IP34 |
| Материал крыльчатки | - | Пластик |

## Размеры

| Ø D | B | H | L | L1 |
|---|---|---|---|---|
| 125 | 180 | 150 | 94 | 25 |

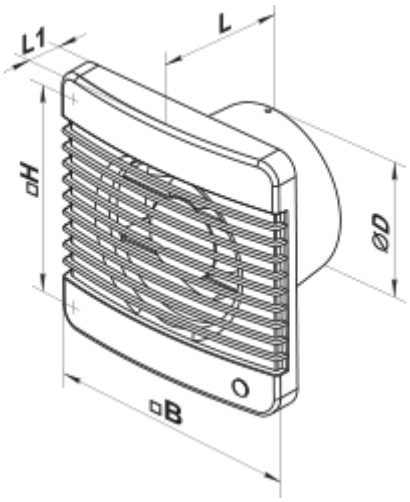


## Аксессуары

### Пластиковые

| Наименование | Фото | Описание |
|---|---|---|
| МВ 120 В |  | Пластиковые решетки с наклоненными ламелями, двухэлементные |

### Соединительно-монтажные элементы

| Наименование | Фото | Описание |
|---|---|---|
| ПВТ 050/10 |  | ПВХ клейкая лента – изоляционная лента, состоящая из пластифицированной поливинилхлоридной основы с нанесенным на нее клеевым слоем |
| ПВТ 050/30 |  | ПВХ клейкая лента – изоляционная лента, состоящая из пластифицированной поливинилхлоридной основы с нанесенным на нее клеевым слоем |
| ПВТ 050/50 |  | ПВХ клейкая лента – изоляционная лента, состоящая из пластифицированной поливинилхлоридной основы с нанесенным на нее клеевым слоем |
| Х 125 |  | Хомуты предназначены для быстрого и надежного монтажа и соединения различных элементов вентиляционной системы круглого сечения. Изготовлены из полосы нержавеющей стали |

### Круглые воздуховоды

| Наименование | Фото | Описание |
|---|---|---|
| 2805 |  | Для стенного монтажа |

### Гибкие воздуховоды

| Наименование | Фото | Описание |
|---|---|---|

| | | |
|---|---|---|
| Поливент Н |  | Гибкий неутеплённый воздуховод из металлизированной плёнки |

### Обратные клапаны

| Наименование | Фото | Описание |
|---|---|---|
| КО 125 |  | Обратный клапан предназначен для бытовых вентиляторов |

### Оконные проветриватели

| Наименование | Фото | Описание |
|---|---|---|
| ПО 400 |  | Проветриватель оконный для приточной естественной вентиляции |

### Пластиковые

| Наименование | Фото | Описание |
|---|---|---|
| МВ 122 ВК |  | Приточно-вытяжные колпаки |

### Металлические

| Наименование | Фото | Описание |
|---|---|---|
| МВМ 122 В Н |  | Вытяжные колпаки металлические |