125 ВКО

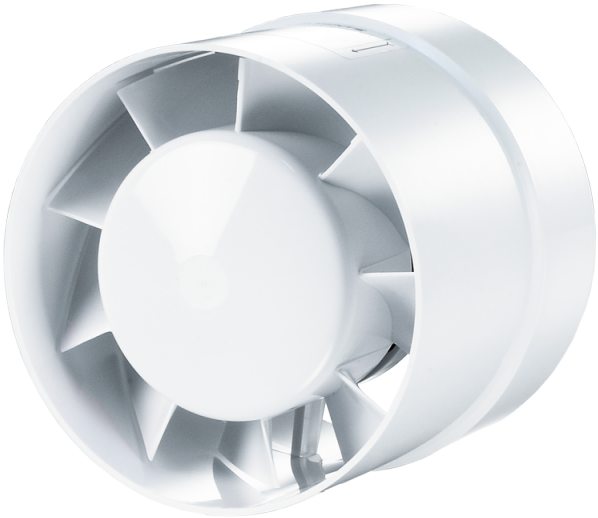

Осевые канальные вентиляторы, для вытяжной или приточной вентиляции

- Максимальный расход воздуха: 185
- Уровень звукового давления LpA на расстоянии 3 м: 38
- Тип двигателя: AC
- Материал корпуса: Пластик

	Единица измерения	125 ВКО
Размер подключаемого воздуховода	мм	125
Скорость	-	1
Минимальное напряжение питания	В	220
Максимальное напряжение питания	В	240
Частота сети питания	Гц	50/60
Номинальная мощность	Вт	16
Максимальный ток	А	0.1
Максимальный расход воздуха	$м^3$/час	185
Уровень звукового давления LpA на расстоянии 3 м	дБ(А)	38
Вес	кг	0.48
Минимальная температура окружающего воздуха	°C	1
Максимальная температура окружающего воздуха	°C	40
Класс защиты	-	IPX4

Размеры

ØD	ØD1	L	L1
125	129	93	31

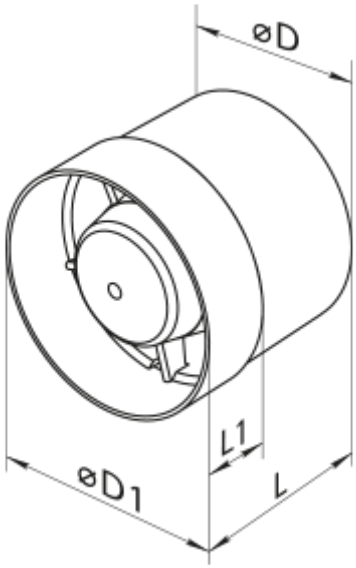
øD
L1
øD1
L