125 ВКО1 Т



Осевые канальные вентиляторы, для вытяжной или приточной вентиляции

- Уровень звукового давления LpA на расстоянии 3 м: 38
- Материал корпуса: Пластик
- Таймер: Таймер выключения

	Единица измерения	125 ВКО1 Т
Размер подключаемого воздуховода	мм	125
Фазность	-	1
Минимальное напряжение питания	В	220
Максимальное напряжение питания	В	240
Частота сети питания	Гц	50/60
Номинальная мощность	Вт	16
Максимальный ток	А	0.1
Максимальный расход воздуха	м³/час	190
Скорость вращения	-	2400
Уровень звукового давления LpA на расстоянии 3 м	дБ(А)	38
Вес	кг	0.43
Минимальная температура окружающего воздуха	°C	1
Максимальная температура окружающего воздуха	°C	40
Класс защиты	-	IPX4
Материал крыльчатки	-	Пластик

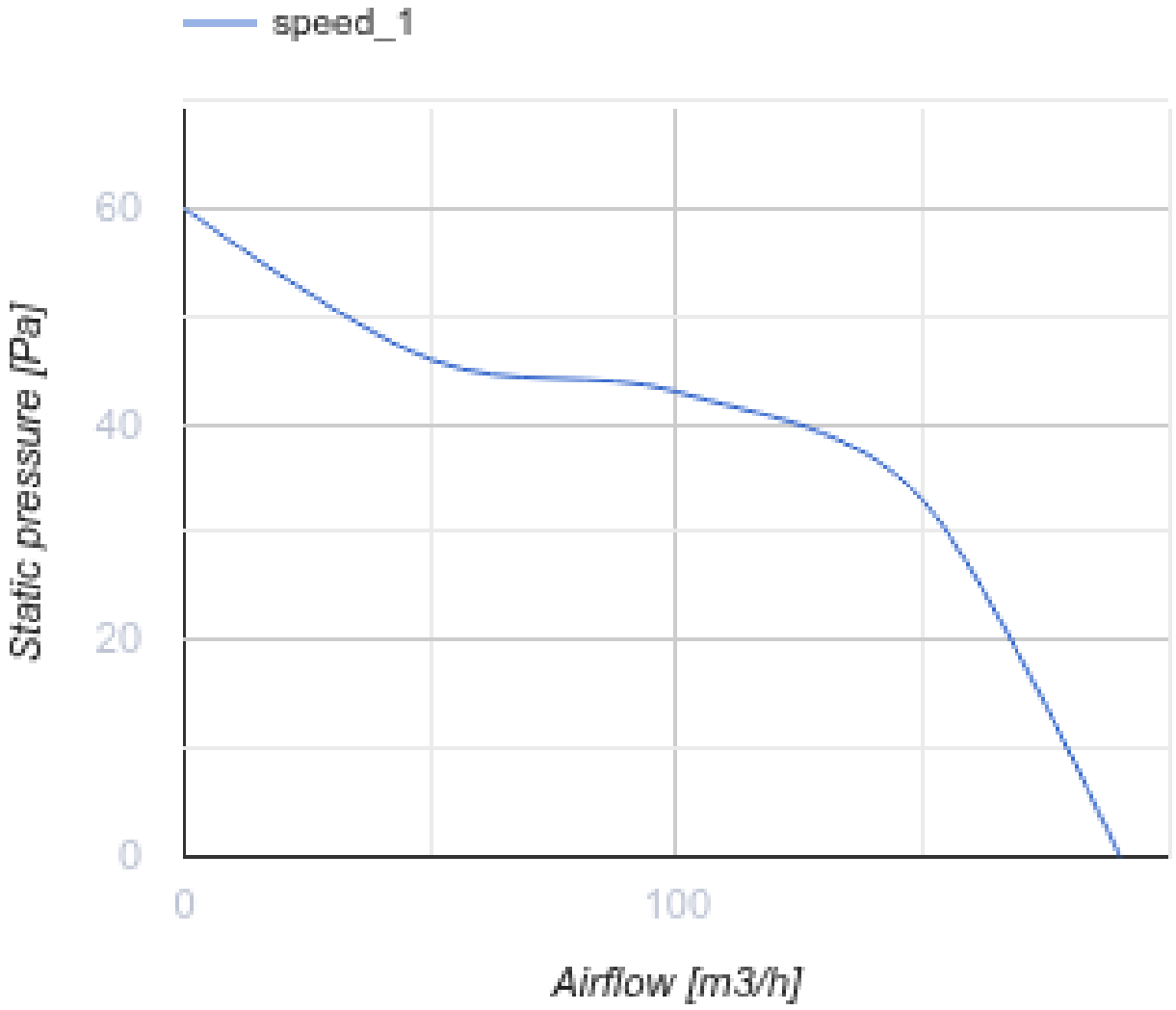

Размеры

ØD	Ød	L	L1
125	59	90	28

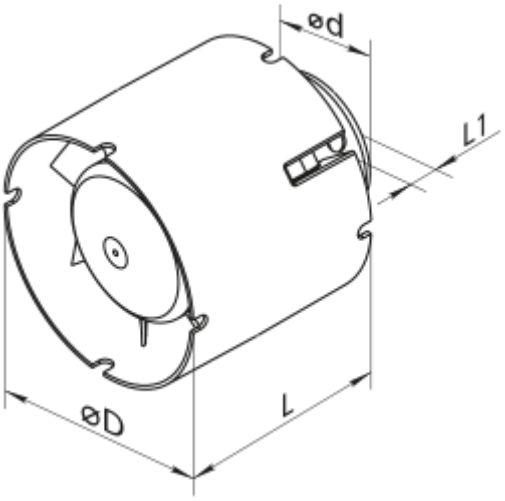
ød
L1
øD
L