125 ВКО1



Осевые канальные вентиляторы, для вытяжной или приточной вентиляции

- Уровень звукового давления LpA на расстоянии 3 м: 38
- Материал корпуса: Пластик

	Единица измерения	125 ВКО1
Размер подключаемого воздуховода	мм	125
Фазность	-	1
Минимальное напряжение питания	В	220
Максимальное напряжение питания	В	240
Частота сети питания	Гц	50/60
Номинальная мощность	Вт	16
Максимальный ток	А	0.1
Максимальный расход воздуха	м³/час	190
Скорость вращения	-	2400
Уровень звукового давления LpA на расстоянии 3 м	дБ(А)	38
Вес	кг	0.43
Минимальная температура окружающего воздуха	°C	1
Максимальная температура окружающего воздуха	°C	40
Класс защиты	-	IPX4
Материал крыльчатки	-	Пластик

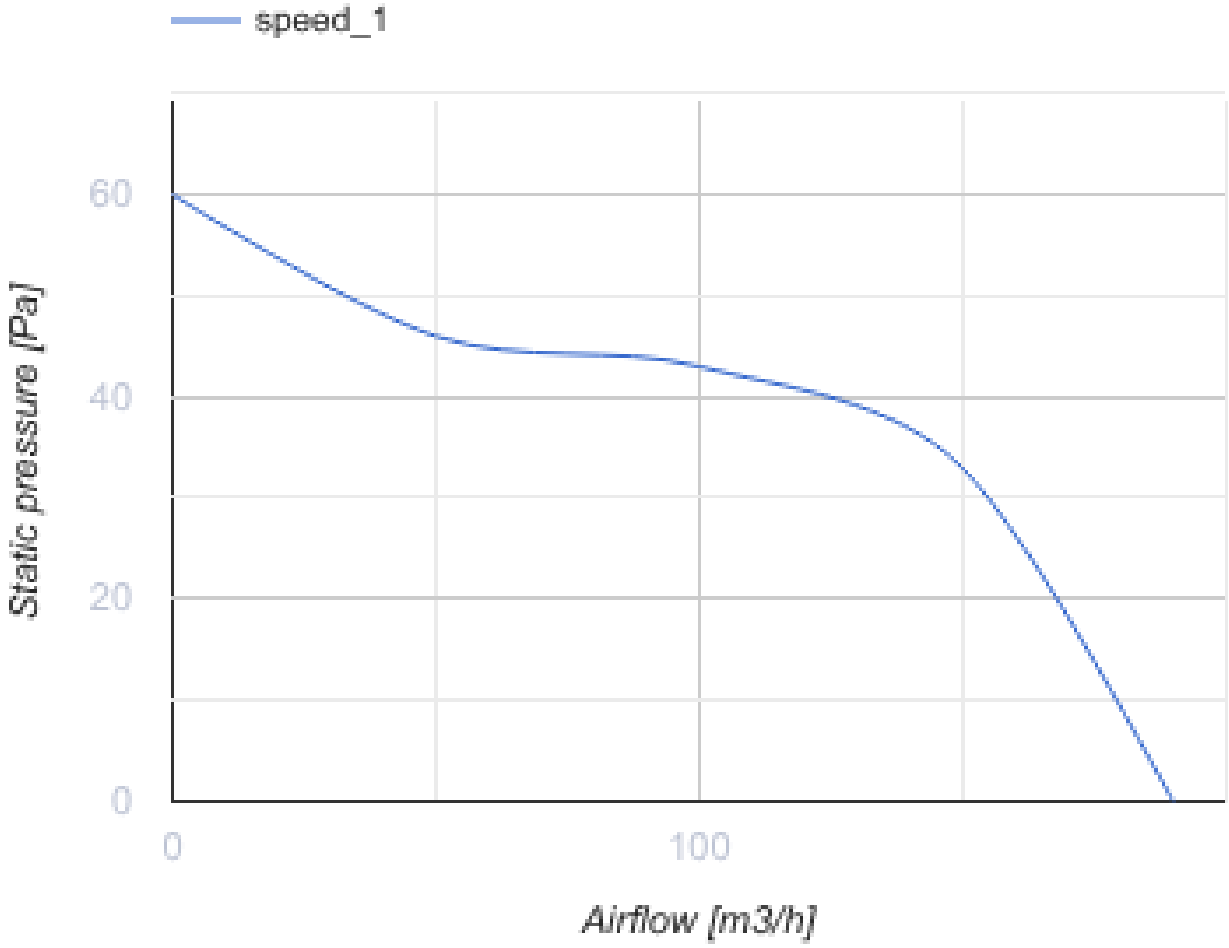

Размеры

ØD	Ød	L	L1
125	59	90	28

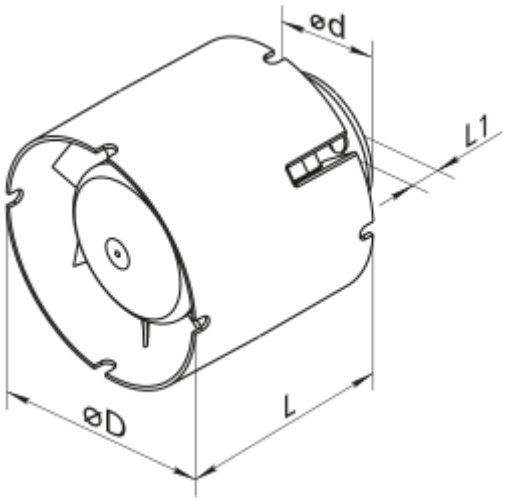

Экодизайн

Торговая марка	Вентс					
Модель	125 ВКО1					
Удельное потребление энергии (кВт.час/(м²/год))	Холодный		Умеренный		Теплый	
	-32	B	-15	E	-6	F
Тип установки	Однонаправленная					
Тип привода	Multi-speed					
Тип теплообменника	Нет					
Максимальный расход воздуха (м³/час)	190					
Потребляемая мощность (Вт)	16					
Эталонный объемный расход (м³/с)	0.037					
Удельный потребляемая мощность в исходной точке (Вт/(м³/час))	0.054					
Способ управления приводом	Ручное управление					
Максимальные внешние утечки (%)	2.7					
Декларируемый тип вентиляционной единицы	RVU UVU					
Sound power level (дБ(А))	58					
Годовое потребление электричества (кВт.час/год)	Холодный		Умеренный		Теплый	
	100		100		100	
Годовое сохранение тепла (кВт.час/год)	Холодный		Умеренный		Теплый	
	3400		1700		800	