# 125 ВКО1к турбо

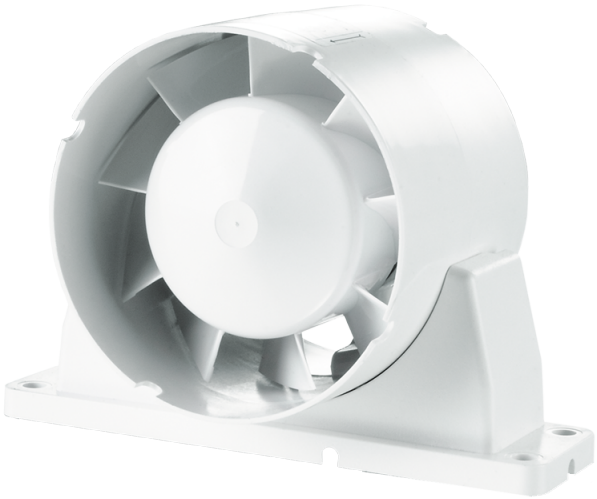

Осевые канальные вентиляторы, для вытяжной или приточной вентиляции

- Максимальный расход воздуха: 245
- Уровень звукового давления LpA на расстоянии 3 м: 39
- Тип двигателя: AC
- Материал корпуса: Пластик

| | Единица измерения | 125 ВКО1к турбо |
|---|---|---|
| Размер подключаемого воздуховода | мм | 125 |
| Скорость | - | 1 |
| Минимальное напряжение питания | В | 220 |
| Максимальное напряжение питания | В | 240 |
| Частота сети питания | Гц | 50/60 |
| Номинальная мощность | Вт | 24 |
| Максимальный ток | А | 0.105 |
| Максимальный расход воздуха | $м^3$/час | 245 |
| Уровень звукового давления LpA на расстоянии 3 м | дБ(А) | 39 |
| Вес | кг | 0.51 |
| Минимальная температура окружающего воздуха | °C | 1 |
| Максимальная температура окружающего воздуха | °C | 40 |
| Класс защиты | - | IPX4 |

## Размеры

| ØD | Ød | B | B1 | H | L | L1 | L2 | L3 |
|---|---|---|---|---|---|---|---|---|
| 125 | 59 | 185 | 169 | 125 | 90 | 28 | 45 | 29 |

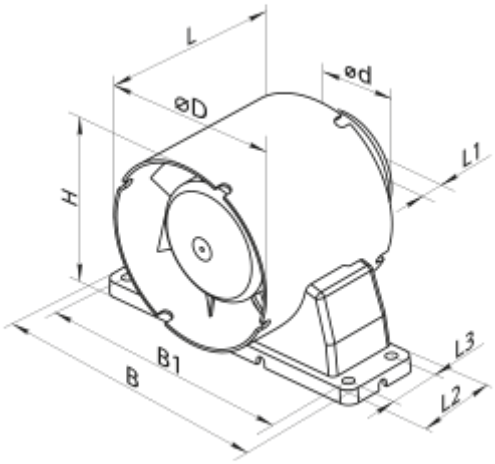
L
ød
øD
L1
H
L3
B1
B
L2