125 ВКОк Л



Осевые канальные вентиляторы, для вытяжной или приточной вентиляции

- Уровень звукового давления LpA на расстоянии 3 м: 38
- Материал корпуса: Пластик
- Подшипник кочения

	Единица измерения	125 ВКОк Л
Размер подключаемого воздуховода	мм	125
Фазность	-	1
Минимальное напряжение питания	В	220
Максимальное напряжение питания	В	240
Частота сети питания	Гц	50/60
Номинальная мощность	Вт	16
Максимальный ток	А	0.1
Максимальный расход воздуха	м³/час	185
Скорость вращения	-	2400
Уровень звукового давления LpA на расстоянии 3 м	дБ(А)	38
Вес	кг	0.48
Минимальная температура окружающего воздуха	°C	1
Максимальная температура окружающего воздуха	°C	40
Класс защиты	-	IPX4
Материал крыльчатки	-	Пластик

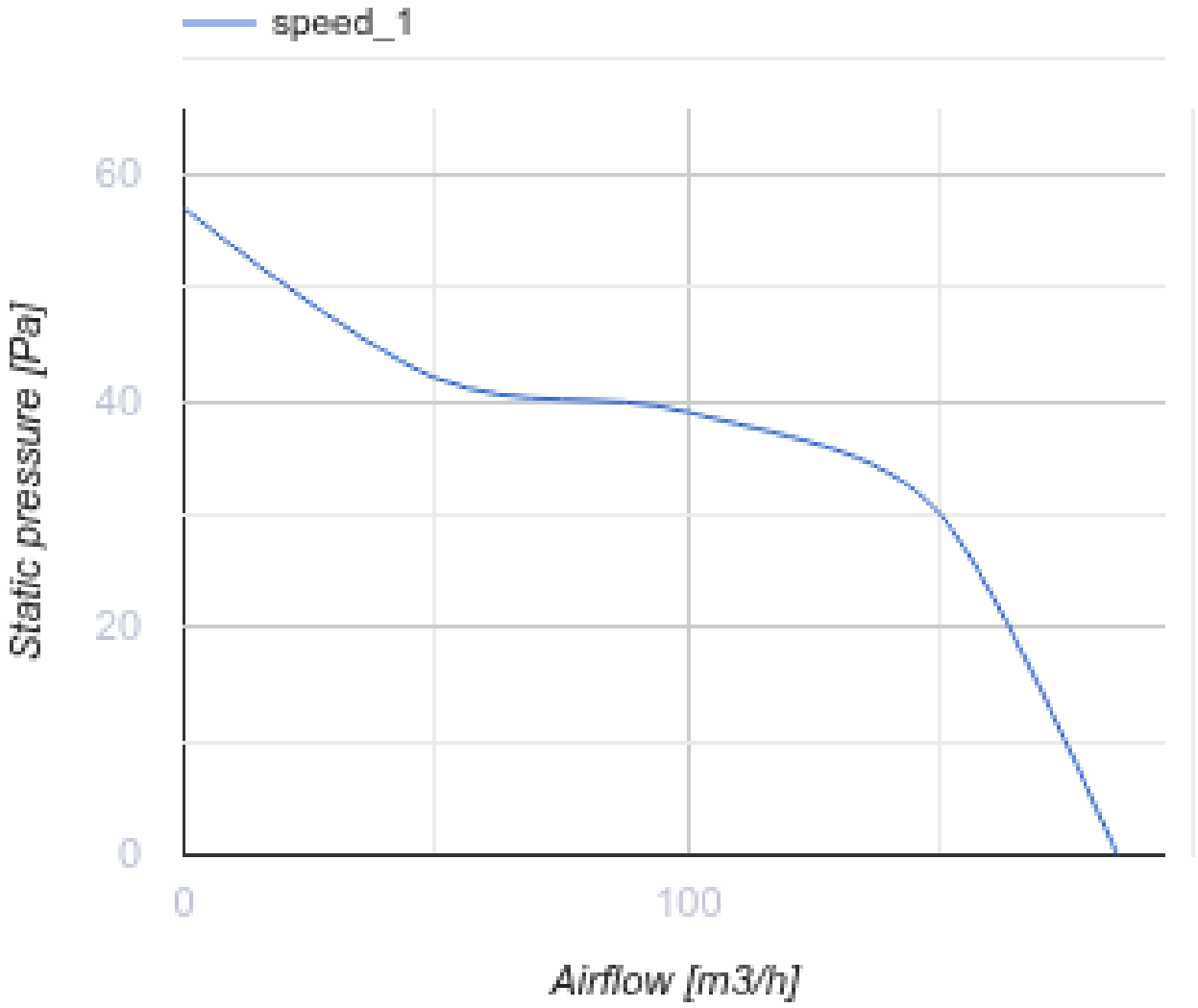

Размеры

ØD	ØD1	B	B1	H	L	L1	L2	L3
125	129	185	169	139	93	31	45	29

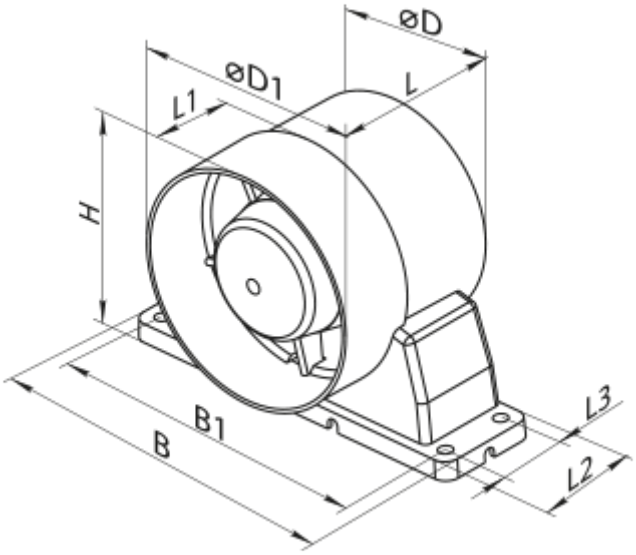
øD
øD1
L
L1
H
B1
B
L3
L2