150 Д Л турбо

Осевые вентиляторы, для вытяжной вентиляции

- Максимальный расход воздуха: 341
- Уровень звукового давления LpA на расстоянии 3 м: 40
- Тип двигателя: AC
- Материал корпуса: Пластик

	Единица измерения	150 Д Л турбо
Размер подключаемого воздуховода	мм	150
Скорость	-	1
Минимальное напряжение питания	В	220
Максимальное напряжение питания	В	240
Частота сети питания	Гц	50
Номинальная мощность	Вт	30
Максимальный ток	А	0.13
Максимальный расход воздуха	$м^3$/час	341
Уровень звукового давления LpA на расстоянии 3 м	дБ(А)	40
Вес	кг	1.06
Минимальная температура окружающего воздуха	°C	1
Максимальная температура окружающего воздуха	°C	40
Класс защиты	-	IP34

Размеры

ØD	B	H	L	L1
150	205	165	132	13

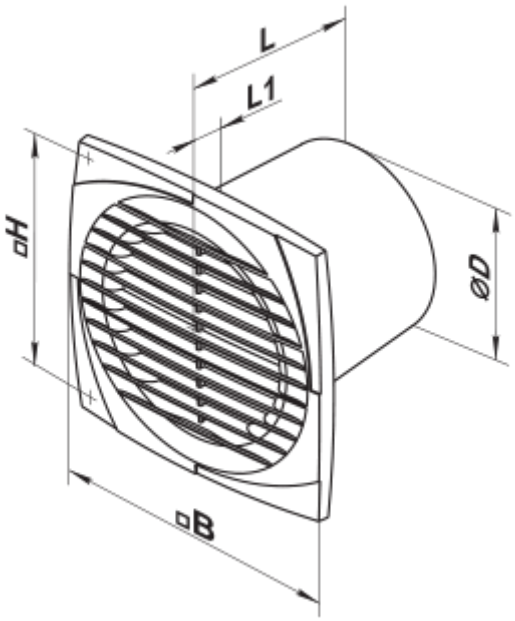

Аксессуары

Кухонные вытяжки (зонты)

Наименование	Фото	Описание
КО 150		Обратный клапан предназначен для бытовых вентиляторов серий ВЕНТС М, М1, Д, С, М3, Х, Х1, ЛД, ЛД Фреш тайм, Силента-М, Силента-С, Модерн, Витро стар, 3 Стар, Х Стар
ФО 150		Фланец оконный применяется для всех вентиляторов ВЕНТС за исключением моделей серий ВКО, ВКО1, iFan, Квайт, МАО, ЦФ