150 ЛД (220В/60Гц)

Осевые декоративные вентиляторы для вытяжной вентиляции

• Материал корпуса: Пластик



	Единица измерения	150 ЛД (220В/60Гц)
Размер подключаемого воздуховода	мм	150
Фазность	-	1
Максимальное напряжение питания	В	220
Минимальное напряжение питания	В	220
Частота сети питания	Гц	60
Вес	кг	0.96
Минимальная температура окружающего воздуха	°C	1
Максимальная температура окружающего воздуха	°C	40
Класс защиты	-	IP34
Материал крыльчатки	-	Пластик

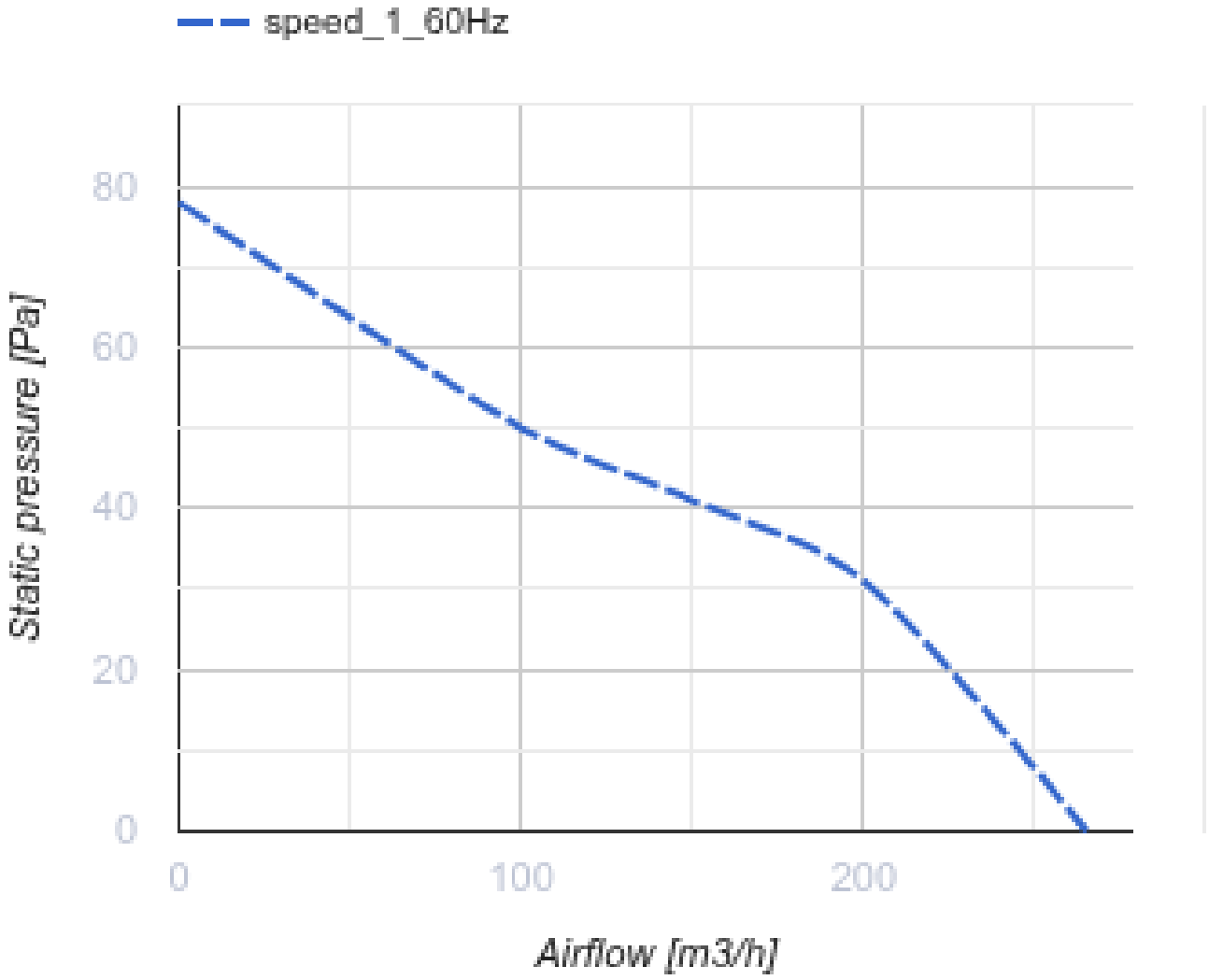

Размеры

ØD	B	H	L	L1
150	206	165	154	36

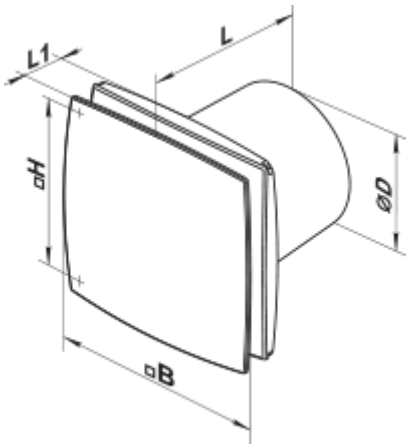

Аксессуары

Обратные клапаны

Наименование	Фото	Описание
КО 150		Обратный клапан предназначен для бытовых вентиляторов

Фланцы

Наименование	Фото	Описание
ФО 150		Фланец оконный