150 ЛД Лайт красный



Осевые декоративные вентиляторы для вытяжной вентиляции

• Уровень звукового давления LpA на расстоянии 3 м: 37
• Материал корпуса: Пластик

	Единица измерения	150 ЛД Лайт красный
Размер подключаемого воздуховода	мм	150
Фазность	-	1
Минимальное напряжение питания	В	220
Максимальное напряжение питания	В	240
Частота сети питания	Гц	50
Номинальная мощность	Вт	24
Максимальный ток	А	0.13
Максимальный расход воздуха	м³/час	265
Скорость вращения	-	2400
Уровень звукового давления LpA на расстоянии 3 м	дБ(А)	37
Вес	кг	1.14
Минимальная температура окружающего воздуха	°C	1
Максимальная температура окружающего воздуха	°C	40
Класс защиты	-	IP34
Материал крыльчатки	-	Пластик

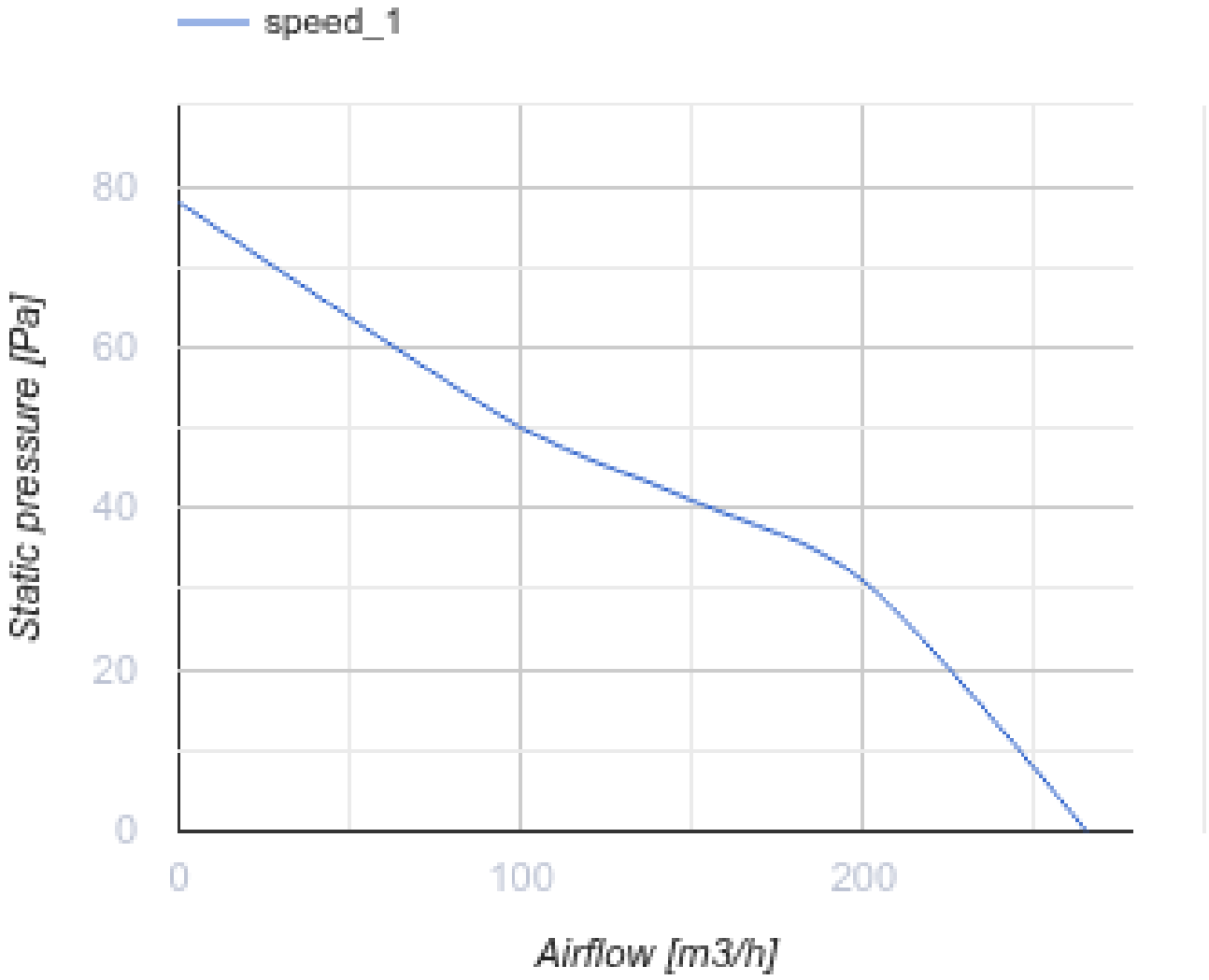

Размеры

Ø D	B	L	L1
150	216	154	118

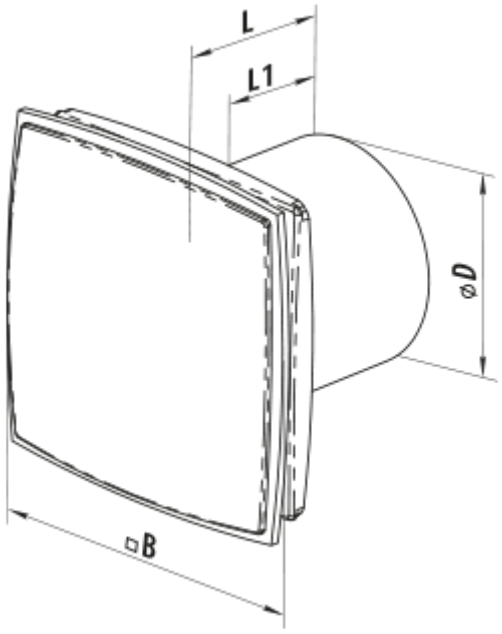

Аксессуары

Фланцы

Наименование	Фото	Описание
ФО 150		Фланец оконный