# 150 ЛД Лайт

Осевые декоративные вентиляторы для вытяжной вентиляции

- Максимальный расход воздуха: 265
- Уровень звукового давления LpA на расстоянии 3 м: 37
- Тип двигателя: AC
- Материал корпуса: Пластик

| | Единица измерения | 150 ЛД Лайт |
|---|---|---|
| Размер подключаемого воздуховода | мм | 150 |
| Скорость | - | 1 |
| Минимальное напряжение питания | В | 220 |
| Максимальное напряжение питания | В | 240 |
| Частота сети питания | Гц | 50 |
| Номинальная мощность | Вт | 24 |
| Максимальный ток | А | 0.13 |
| Максимальный расход воздуха | $м^3$/час | 265 |
| Уровень звукового давления LpA на расстоянии 3 м | дБ(А) | 37 |
| Вес | кг | 1.14 |
| Минимальная температура окружающего воздуха | °C | 1 |
| Максимальная температура окружающего воздуха | °C | 40 |
| Класс защиты | - | IP34 |

## Размеры

| Ø D | B | L | L1 |
|---|---|---|---|
| 150 | 216 | 154 | 118 |

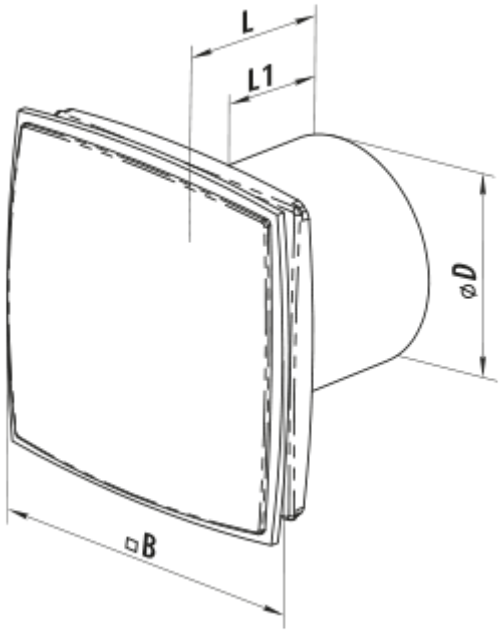


## Аксессуары

### Кухонные вытяжки (зонты)

| Наименование | Фото | Описание |
|---|---|---|