# 150 ЛД Лайт



Осевые декоративные вентиляторы для вытяжной вентиляции

• Уровень звукового давления LpA на расстоянии 3 м: 37
• Материал корпуса: Пластик

| | Единица измерения | 150 ЛД Лайт |
|---|---|---|
| Размер подключаемого воздуховода | мм | 150 |
| Фазность | - | 1 |
| Минимальное напряжение питания | В | 220 |
| Максимальное напряжение питания | В | 240 |
| Частота сети питания | Гц | 50 |
| Номинальная мощность | Вт | 24 |
| Максимальный ток | А | 0.13 |
| Максимальный расход воздуха | м³/час | 265 |
| Скорость вращения | - | 2400 |
| Уровень звукового давления LpA на расстоянии 3 м | дБ(А) | 37 |
| Вес | кг | 1.14 |
| Минимальная температура окружающего воздуха | °C | 1 |
| Максимальная температура окружающего воздуха | °C | 40 |
| Класс защиты | - | IP34 |
| Материал крыльчатки | - | Пластик |

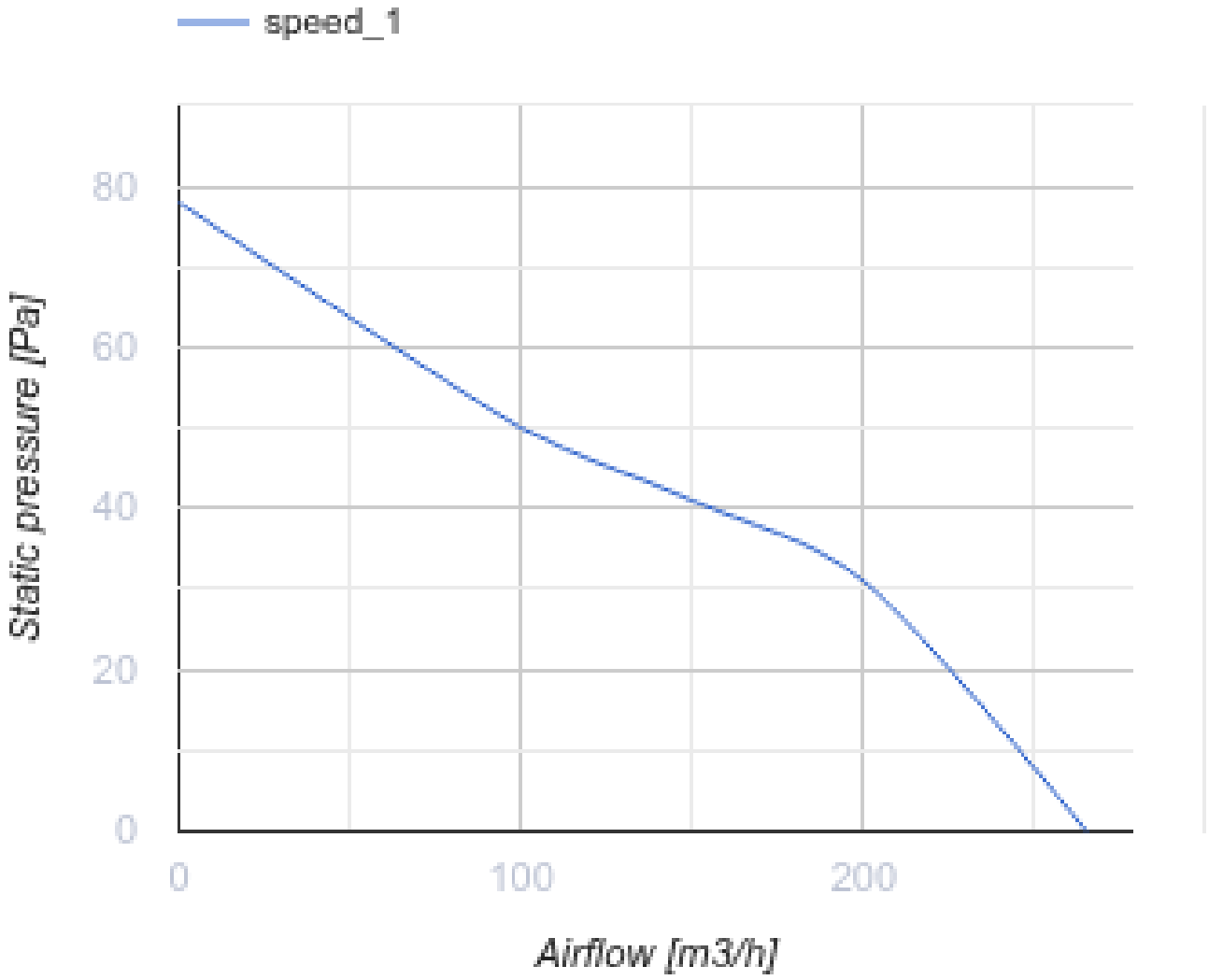


## Размеры

| Ø D | B | L | L1 |
|---|---|---|---|
| 150 | 216 | 154 | 118 |

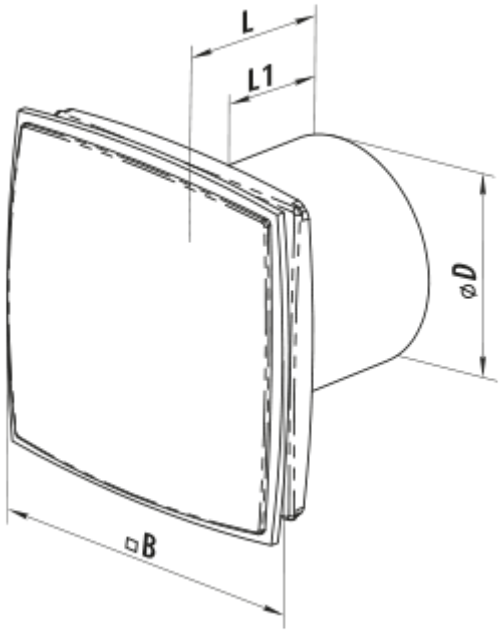


## Аксессуары

### Фланцы

| Наименование | Фото | Описание |
|---|---|---|
| ФО 150 |  | Фланец оконный |

## Экодизайн

| Торговая марка | Вентс | | | | | |
|---|---|---|---|---|---|---|
| Модель | 150 ЛД Лайт | | | | | |
| Удельное потребление энергии (кВт.час/(м²/год)) | Холодный | | Умеренный | | Теплый | |
| | -32 | B | -15 | E | -6 | F |
| Тип установки | Однонаправленная | | | | | |
| Тип привода | Multi-speed | | | | | |
| Тип теплообменника | Нет | | | | | |
| Максимальный расход воздуха (м³/час) | 265 | | | | | |
| Потребляемая мощность (Вт) | 24 | | | | | |
| Эталонный объемный расход (м³/с) | 0.052 | | | | | |
| Удельный потребляемая мощность в исходной точке (Вт/(м³/час)) | 0.058 | | | | | |
| Способ управления приводом | Ручное управление | | | | | |
| Максимальные внешние утечки (%) | 2.7 | | | | | |
| Декларируемый тип вентиляционной единицы | RVU UVU | | | | | |
| Sound power level (дБ(А)) | 57 | | | | | |
| Годовое потребление электричества (кВт.час/год) | Холодный | | Умеренный | | Теплый | |
| | 100 | | 100 | | 100 | |
| Годовое сохранение тепла (кВт.час/год) | Холодный | | Умеренный | | Теплый | |
| | 3400 | | 1700 | | 800 | |