150 МА Т Л

Осевые вентиляторы с автоматическими жалюзи, для вытяжной вентиляции

- Максимальный расход воздуха: 295
- Уровень звукового давления LpA на расстоянии 3 м: 39
- Тип двигателя: AC
- Материал корпуса: Пластик
- Таймер: Таймер выключения

	Единица измерения	150 МА Т Л
Размер подключаемого воздуховода	мм	150
Скорость	-	1
Минимальное напряжение питания	В	220
Максимальное напряжение питания	В	240
Частота сети питания	Гц	50
Номинальная мощность	Вт	26
Максимальный ток	А	0.13
Максимальный расход воздуха	$м^3$/час	295
Уровень звукового давления LpA на расстоянии 3 м	дБ(А)	39
Вес	кг	1.02
Минимальная температура окружающего воздуха	°C	1
Максимальная температура окружающего воздуха	°C	40
Класс защиты	-	IP24

Размеры

ØD	B	B1	B2	H	L	L1
150	212	196	150	195	114	33

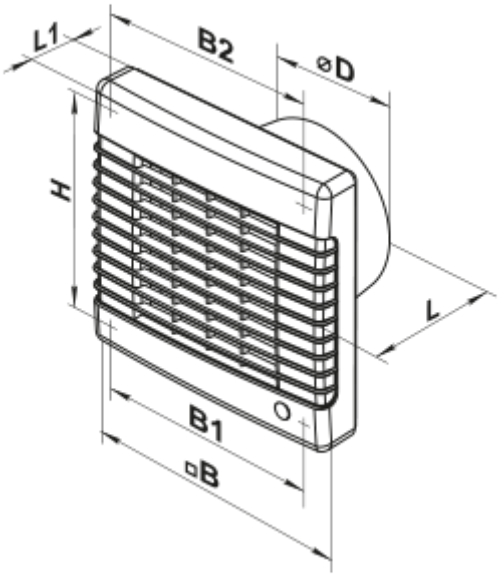

Аксессуары

Кухонные вытяжки (зонты)

Наименование	Фото	Описание
ФО 150		Фланец оконный применяется для всех вентиляторов ВЕНТС за исключением моделей серий ВКО, ВКО1, iFan, Квайт, МАО, ЦФ