150 MAO1

Осевые оконные вентиляторы для вытяжной вентиляции

- Максимальный расход воздуха: 295
- Уровень звукового давления LpA на расстоянии 3 м: 41
- Тип двигателя: AC
- Материал корпуса: Пластик

	Единица измерения	150 MAO1
Размер подключаемого воздуховода	мм	150
Скорость	-	1
Минимальное напряжение питания	В	220
Максимальное напряжение питания	В	240
Частота сети питания	Гц	50
Номинальная мощность	Вт	26
Максимальный ток	А	0.13
Максимальный расход воздуха	$м^3$/час	295
Уровень звукового давления LpA на расстоянии 3 м	дБ(А)	41
Вес	кг	1.53
Минимальная температура окружающего воздуха	°C	1
Максимальная температура окружающего воздуха	°C	40
Класс защиты	-	IP24
Соответствие нормам ERP	-	2016
Холодный - Удельный расход энергии (SEC)	кВт.час/($м^2$/год)	33.6
Класс энергопотребления в холодном климате	-	B
Умеренный - Удельный расход энергии (SEC)	кВт.час/($м^2$/год)	17.2
Класс энергопотребления в умеренном климате	-	E
Теплый - Удельный расход энергии (SEC)	кВт.час/($м^2$/год)	7.8
Класс энергопотребления в теплом климате	-	F
Категория установки	-	Вентиляционная установка для жилых помещений

Тип установки	-	Unidirectional
Тип привода	-	Multi-speed
Тип теплообменника	-	Нет
Максимальный расход воздуха	м^3/час	295
Потребляемая мощность	Вт	26
Эталонный объемный расход	м^3/с	0.057
Удельный потребляемая мощность в исходной точке	Вт/(м^3/час)	0.057
Способ управления приводом	-	Ручное управление
Максимальные внешние утечки	%	2.7
Чувствительность расхода воздуха при +20 Па и -20 Па	%	0.15
Плотность воздушных заслонок	м^3/час	1
Холодный - Годовое энергосбережение (AHS)	кВт.час/год	3355
Годовое сохранение тепла в умеренном климате	кВт.час/год	1715
Годовое сохранение тепла в теплом климате	кВт.час/год	776
Sound power level	дБ(А)	61
Декларируемый тип вентиляционной единицы	-	RVU UVU

Размеры
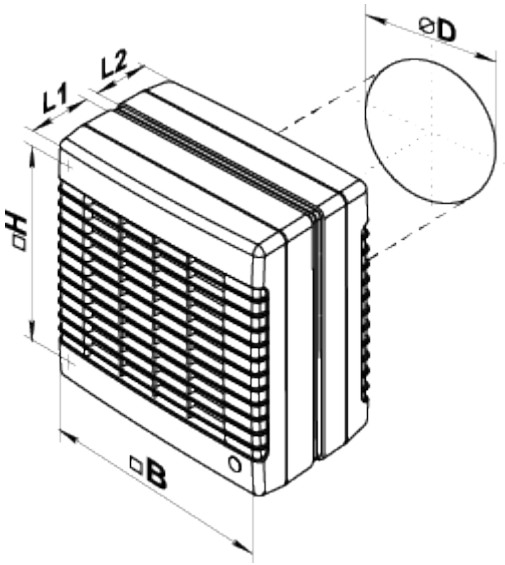
Ø D	B	H	L1	L2
150	212	195	66	60