150 МАО1 Л

Осевые оконные вентиляторы для вытяжной вентиляции

- Максимальный расход воздуха: 295
- Уровень звукового давления LpA на расстоянии 3 м: 41
- Тип двигателя: AC
- Материал корпуса: Пластик

	Единица измерения	150 МАО1 Л
Размер подключаемого воздуховода	мм	150
Скорость	-	1
Минимальное напряжение питания	В	220
Максимальное напряжение питания	В	240
Частота сети питания	Гц	50
Номинальная мощность	Вт	26
Максимальный ток	А	0.13
Максимальный расход воздуха	$м^3$/час	295
Уровень звукового давления LpA на расстоянии 3 м	дБ(А)	41
Вес	кг	1.53
Минимальная температура окружающего воздуха	°C	1
Максимальная температура окружающего воздуха	°C	40
Класс защиты	-	IP24

Размеры

Ø D	B	H	L1	L2
150	212	195	66	60

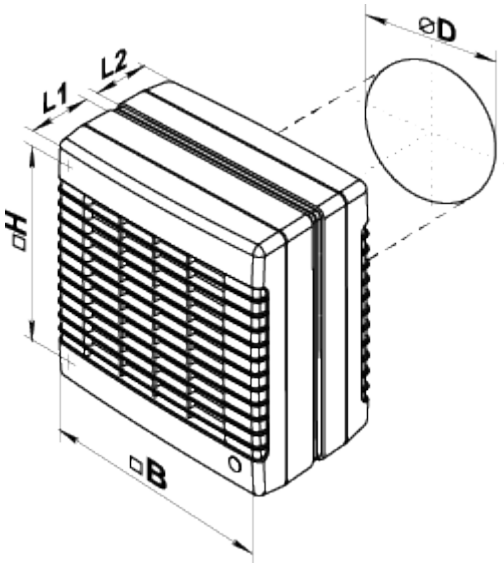
⌀D
L2
L1
□H
□B