150 Симпл В

Осевые вентиляторы для вытяжной вентиляции

• Максимальный расход воздуха: 280
• Уровень звукового давления LpA на расстоянии 3 м: 34
• Тип двигателя: AC
• Материал корпуса: Пластик
• Шнурковый выключатель

	Единица измерения	150 Симпл В
Размер подключаемого воздуховода	мм	150
Скорость	-	1
Минимальное напряжение питания	В	220
Максимальное напряжение питания	В	240
Частота сети питания	Гц	50
Номинальная мощность	Вт	25
Максимальный ток	А	0.17
Максимальный расход воздуха	$м^3$/час	280
Уровень звукового давления LpA на расстоянии 3 м	дБ(А)	34
Вес	кг	0.92
Минимальная температура окружающего воздуха	°C	1
Максимальная температура окружающего воздуха	°C	40
Класс защиты	-	IP34

Размеры

Ø D	B	L	L1
150	205	117	15

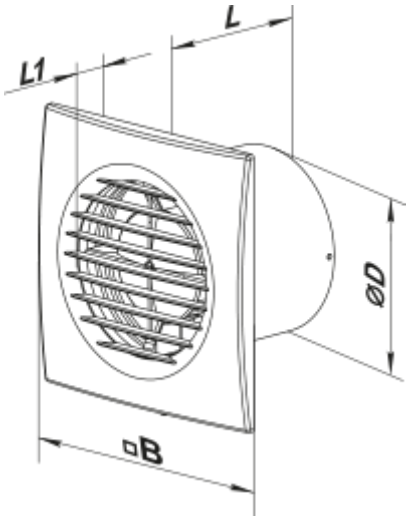

Аксессуары

Кухонные вытяжки (зонты)

Наименование	Фото	Описание
ФО 150		Фланец оконный применяется для всех вентиляторов ВЕНТС за исключением моделей серий ВКО, ВКО1, iFan, Квайт, МАО, ЦФ