150 ВКО1 Л турбо

Осевые канальные вентиляторы, для вытяжной или приточной вентиляции

- Максимальный расход воздуха: 365
- Уровень звукового давления LpA на расстоянии 3 м: 42
- Тип двигателя: AC
- Материал корпуса: Пластик

	Единица измерения	150 ВКО1 Л турбо
Размер подключаемого воздуховода	мм	150
Скорость	-	1
Минимальное напряжение питания	В	220
Максимальное напряжение питания	В	240
Частота сети питания	Гц	50
Номинальная мощность	Вт	36
Максимальный ток	А	0.16
Максимальный расход воздуха	$м^3$/час	365
Уровень звукового давления LpA на расстоянии 3 м	дБ(А)	42
Вес	кг	0.58
Минимальная температура окружающего воздуха	°C	1
Максимальная температура окружающего воздуха	°C	40
Класс защиты	-	IPX4

Размеры

ØD	Ød	L	L1
150	59	100	28

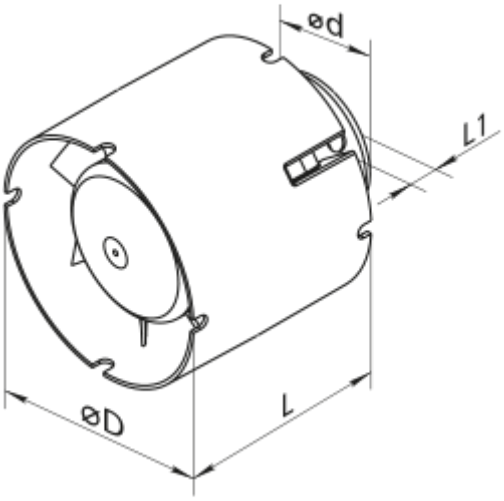
ød
L1
øD
L