150 ВКОк пресс

Осевые канальные вентиляторы, для вытяжной или приточной вентиляции

- Максимальный расход воздуха: 312
- Уровень звукового давления LpA на расстоянии 3 м: 44
- Тип двигателя: AC
- Материал корпуса: Пластик

	Единица измерения	150 ВКОк пресс
Размер подключаемого воздуховода	мм	150
Скорость	-	1
Минимальное напряжение питания	В	220
Максимальное напряжение питания	В	240
Частота сети питания	Гц	50
Номинальная мощность	Вт	29
Максимальный ток	А	0.13
Максимальный расход воздуха	$м^3$/час	312
Уровень звукового давления LpA на расстоянии 3 м	дБ(А)	44
Вес	кг	0.8
Минимальная температура окружающего воздуха	°C	1
Максимальная температура окружающего воздуха	°C	40
Класс защиты	-	IPX4

Размеры

ØD	ØD1	B	B1	H	L	L1	L2	L3
150	154	200	184	163	108	46	45	29

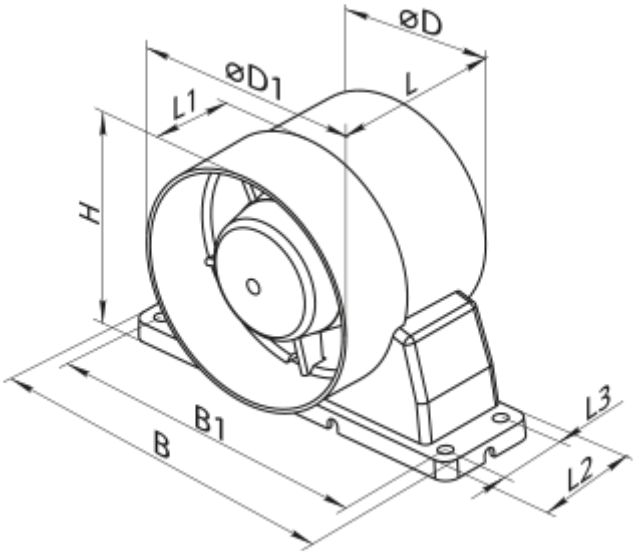
øD
øD1
L
L1
H
B1
B
L3
L2