2129

Для соединения каналов различного диаметра. Предотвращает стекание небольших объемов конденсата по воздуховоду

• Материал корпуса: Пластик

	Единица измерения	2129
Размер подключаемого воздуховода	мм	125

Размеры
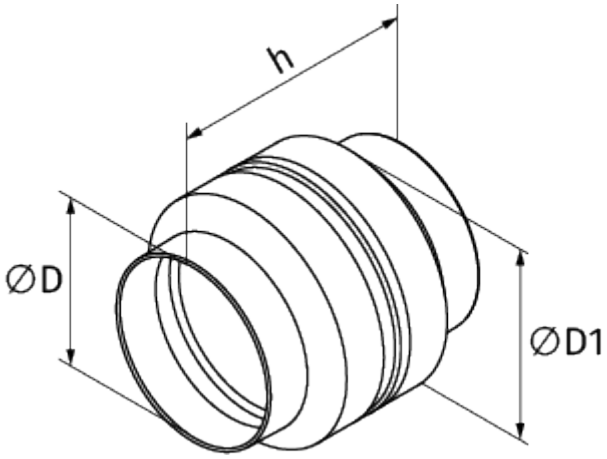
h	D	D1
136	125	154